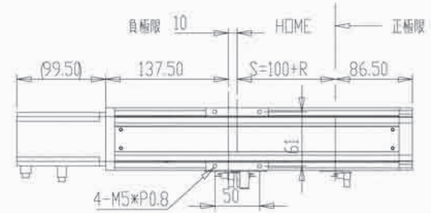


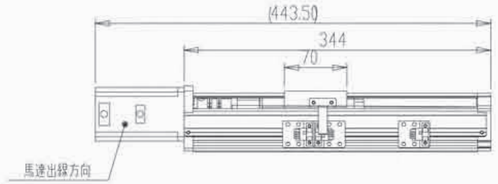


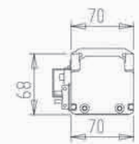


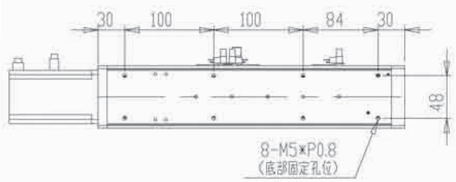


| 主要技术参数： | | | |
|---|---|---|---|
| 型号：DDHT70-（安装方式）-（额定推力）-（有效行程）-（额定速度） | | | |
| 标准电机功率（W） | 100 | 200 | 400 |
| 额定扭矩（N·m） | 0.32 | 0.64 | 1.3 |
| 丝杆等级 | C7/C5 | | |
| 丝杆规格 | 1605/1610 | | |
| 重复定位精度（mm） | ±0.02 | | |
| 额定速度（mm/sec） | 250/500 | | |
| 额定推力（KN） | 0.34/0.17 | 0.7/0.34 | 1.4/0.7 |
| 有效行程（mm） | 1-600 | | |
| 安装方式 | 直连式/折叠式 | | |

备注：安装方式L表示直连式，R表示折叠式

例如型号DDHT70-L-0.34KN-100mm-250mm/s，其中所配置的伺服电机是100W，丝杆是1605.

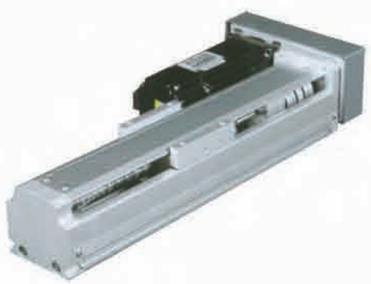

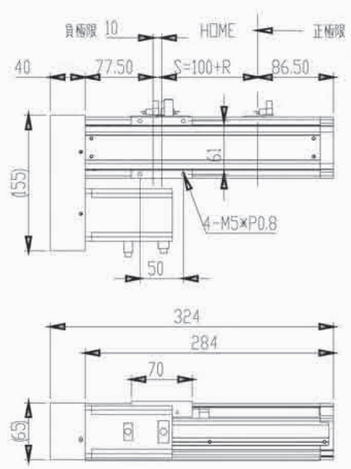




| 主要技术参数： | | | |
|---|---|---|---|
| 型号：DDHT70-（安装方式）-（额定推力）-（有效行程）-（额定速度） | | | |
| 标准电机功率（W） | 100 | 200 | 400 |
| 额定扭矩（N·m） | 0.32 | 0.64 | 1.3 |
| 丝杆等级 | C7/C5 | | |
| 丝杆规格 | 1605/1610 | | |
| 重复定位精度（mm） | ±0.02 | | |
| 额定速度（mm/sec） | 250/500 | | |
| 额定推力（KN） | 0.34/0.17 | 0.7/0.34 | 1.4/0.7 |
| 有效行程（mm） | 1-600 | | |
| 安装方式 | 直连式/折叠式 | | |

备注：安装方式L表示直连式，R表示折叠式

例如型号DDHT70-L-0.34KN-100mm-250mm/s，其中所配置的伺服电机是100W，丝杆是1605.

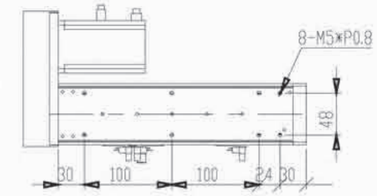


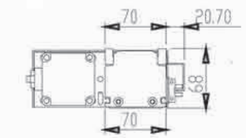


螺杆传动型

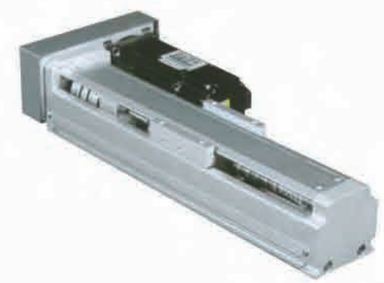

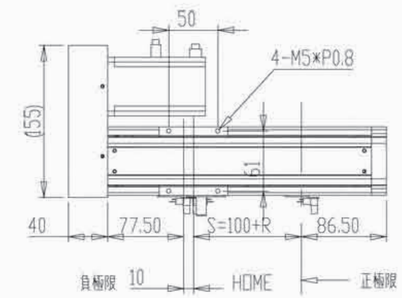


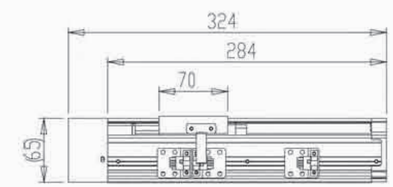


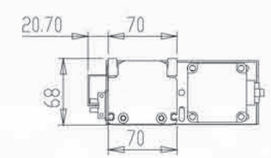


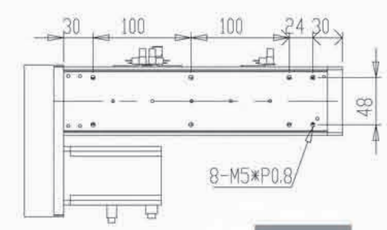


| 主要技术参数： | | | |
|---|---|---|---|
| 型号：DDHT70-（安装方式）-（额定推力）-（有效行程）-（额定速度） | | | |
| 标准电机功率（W） | 100 | 200 | 400 |
| 额定扭矩（N·m） | 0.32 | 0.64 | 1.3 |
| 丝杆等级 | C7/C5 | | |
| 丝杆规格 | 1605/1610 | | |
| 重复定位精度（mm） | ±0.02 | | |
| 额定速度（mm/sec） | 250/500 | | |
| 额定推力（KN） | 0.34/0.17 | 0.7/0.34 | 1.4/0.7 |
| 有效行程（mm） | 1-600 | | |
| 安装方式 | 直连式/折叠式 | | |

备注：安装方式L表示直连式，R表示折叠式

例如型号DDHT70-L-0.34KN-100mm-250mm/s，其中所配置的伺服电机是100W，丝杆是1605.

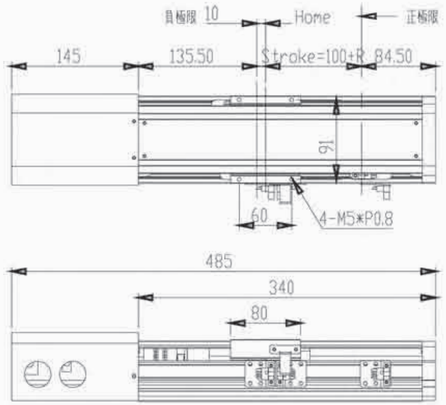


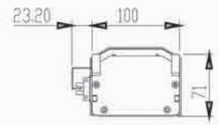


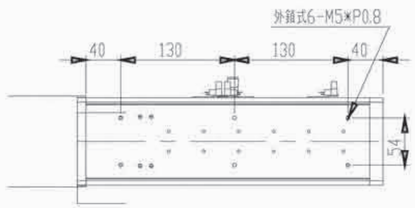


| 主要技术参数： | | | |
|---|---|---|---|
| 型号：DDHT100-（安装方式）-（额定推力）-（有效行程）-（额定速度） | | | |
| 标准电机功率（W） | 100 | 200 | 400 |
| 额定扭矩（N·m） | 0.32 | 0.64 | 1.3 |
| 丝杆等级 | C7/C5 | | |
| 丝杆规格 | 1605/1610 | | |
| 重复定位精度（mm） | ±0.02 | | |
| 额定速度（mm/sec） | 250/500 | | |
| 额定推力（KN） | 0.34/0.17 | 0.7/0.34 | 1.4/0.7 |
| 有效行程（mm） | 1-800 | | |
| 安装方式 | 直连式/折叠式 | | |

备注：安装方式L表示直连式，R表示折叠式

例如型号DDHT100-L-0.34KN-100mm-250mm/s，其中所配置的伺服电机是100W，丝杆是1605.

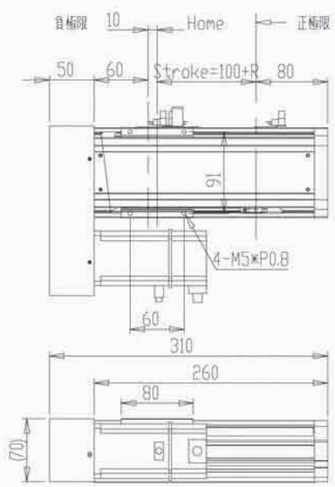




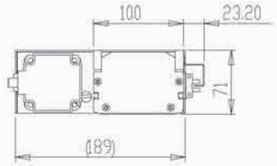


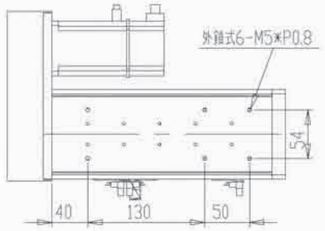


| 主要技术参数： | | | |
|---|---|---|---|
| 型号：DDHT100-（安装方式）-（额定推力）-（有效行程）-（额定速度） | | | |
| 标准电机功率（W） | 100 | 200 | 400 |
| 额定扭矩（N·m） | 0.32 | 0.64 | 1.3 |
| 丝杆等级 | C7/C5 | | |
| 丝杆规格 | 1605/1610 | | |
| 重复定位精度（mm） | ±0.02 | | |
| 额定速度（mm/sec） | 250/500 | | |
| 额定推力（KN） | 0.34/0.17 | 0.7/0.34 | 1.4/0.7 |
| 有效行程（mm） | 1-800 | | |
| 安装方式 | 直连式/折叠式 | | |

备注：安装方式L表示直连式，R表示折叠式

例如型号DDHT100-L-0.34KN-100mm-250mm/s，其中所配置的伺服电机是100W，丝杆是1605.



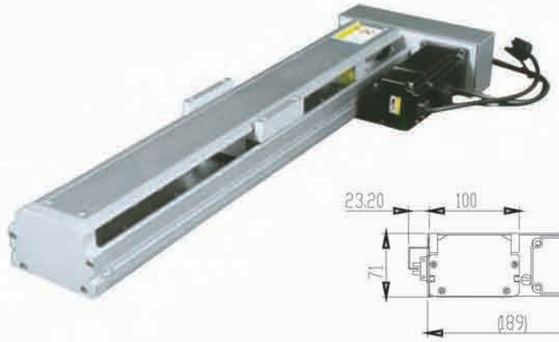

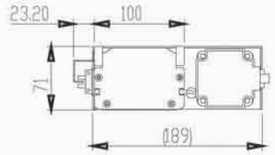


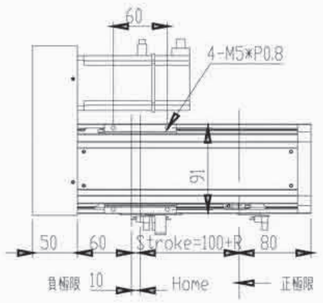


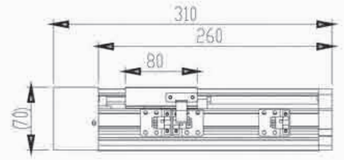


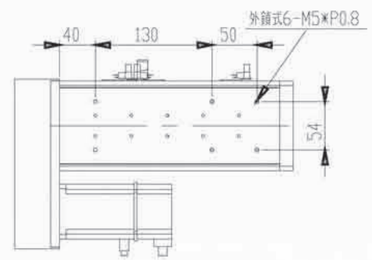


| 主要技术参数： | | | |
|---|---|---|---|
| 型号：DDHT100-（安装方式）-（额定推力）-（有效行程）-（额定速度） | | | |
| 标准电机功率（W） | 100 | 200 | 400 |
| 额定扭矩（N·m） | 0.32 | 0.64 | 1.3 |
| 丝杆等级 | C7/C5 | | |
| 丝杆规格 | 1605/1610 | | |
| 重复定位精度（mm） | ±0.02 | | |
| 额定速度（mm/sec） | 250/500 | | |
| 额定推力（KN） | 0.34/0.17 | 0.7/0.34 | 1.4/0.7 |
| 有效行程（mm） | 1-800 | | |
| 安装方式 | 直连式/折叠式 | | |

备注：安装方式L表示直连式，R表示折叠式

例如型号DDHT100-L-0.34KN-100mm-250mm/s，其中所配置的伺服电机是100W，丝杆是1605.

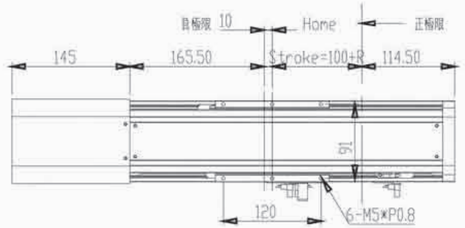


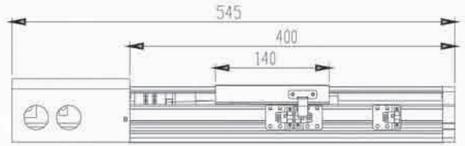


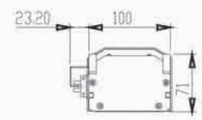


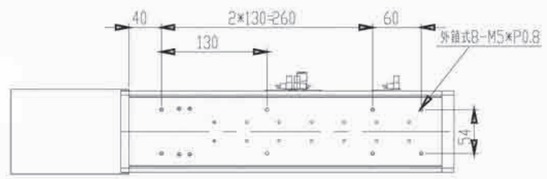


| 主要技术参数： | | | |
|---|---|---|---|
| 型号：DDHT100-（安装方式）-（额定推力）-（有效行程）-（额定速度） | | | |
| 标准电机功率（W） | 100 | 200 | 400 |
| 额定扭矩（N·m） | 0.32 | 0.64 | 1.3 |
| 丝杆等级 | C7/C5 | | |
| 丝杆规格 | 1605/1610 | | |
| 重复定位精度（mm） | ±0.02 | | |
| 额定速度（mm/sec） | 250/500 | | |
| 额定推力（KN） | 0.34/0.17 | 0.7/0.34 | 1.4/0.7 |
| 有效行程（mm） | 1-800 | | |
| 安装方式 | 直连式/折叠式 | | |

备注：安装方式L表示直连式，R表示折叠式

例如型号DDHT100-L-0.34KN-100mm-250mm/s，其中所配置的伺服电机是100W，丝杆是1605.

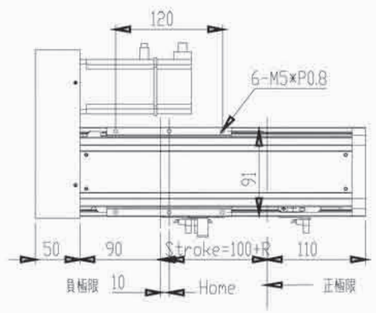


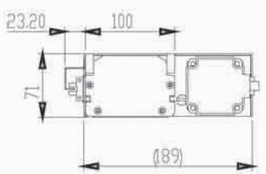


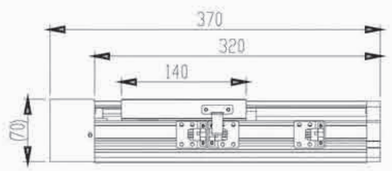




| 主要技术参数： | | | |
|---|---|---|---|
| 型号：DDHT100-（安装方式）-（额定推力）-（有效行程）-（额定速度） | | | |
| 标准电机功率（W） | 100 | 200 | 400 |
| 额定扭矩（N·m） | 0.32 | 0.64 | 1.3 |
| 丝杆等级 | C7/C5 | | |
| 丝杆规格 | 1605/1610 | | |
| 重复定位精度（mm） | ±0.02 | | |
| 额定速度（mm/sec） | 250/500 | | |
| 额定推力（KN） | 0.34/0.17 | 0.7/0.34 | 1.4/0.7 |
| 有效行程（mm） | 1-800 | | |
| 安装方式 | 直连式/折叠式 | | |

备注：安装方式L表示直连式，R表示折叠式

例如型号DDHT100-L-0.34KN-100mm-250mm/s，其中所配置的伺服电机是100W，丝杆是1605.

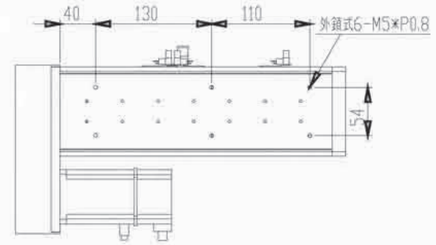


螺杆传动型

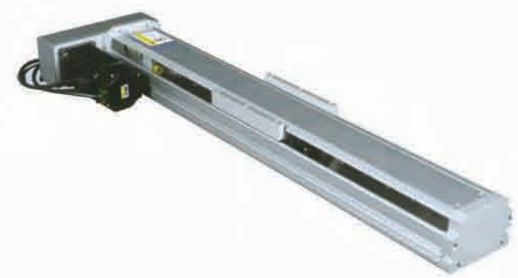

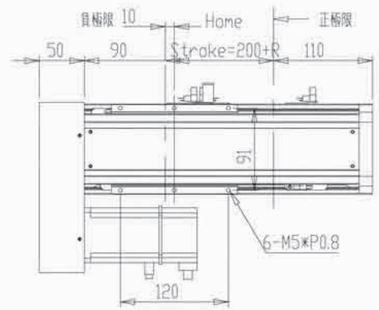


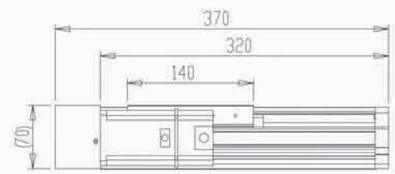


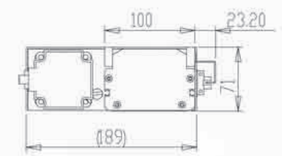


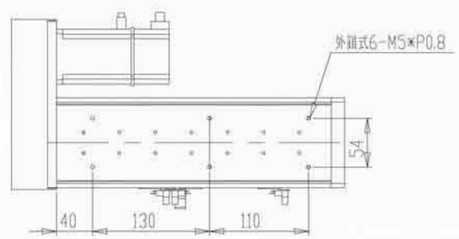


| 主要技术参数： | | | |
|---|---|---|---|
| 型号：DDHT100-（安装方式）-（额定推力）-（有效行程）-（额定速度） | | | |
| 标准电机功率（W） | 100 | 200 | 400 |
| 额定扭矩（N·m） | 0.32 | 0.64 | 1.3 |
| 丝杆等级 | C7/C5 | | |
| 丝杆规格 | 1605/1610 | | |
| 重复定位精度（mm） | ±0.02 | | |
| 额定速度（mm/sec） | 250/500 | | |
| 额定推力（KN） | 0.34/0.17 | 0.7/0.34 | 1.4/0.7 |
| 有效行程（mm） | 1-800 | | |
| 安装方式 | 直连式/折叠式 | | |

备注：安装方式L表示直连式，R表示折叠式

例如型号DDHT100-L-0.34KN-100mm-250mm/s，其中所配置的伺服电机是100W，丝杆是1605.

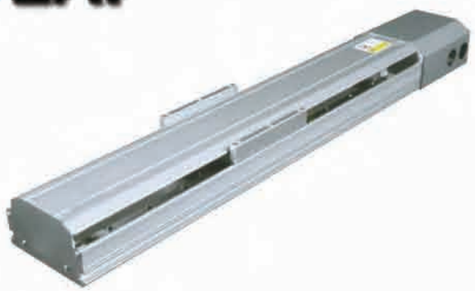

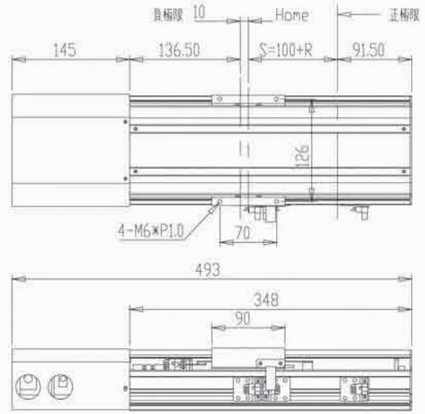


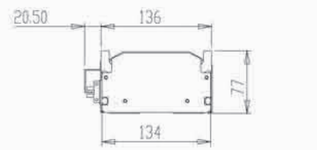


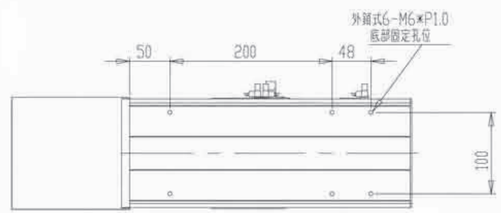


| 主要技术参数： | | | |
|---|---|---|---|
| 型号：DDHT134-（安装方式）-（额定推力）-（有效行程）-（额定速度） | | | |
| 标准电机功率（W） | 200 | 400 | 750 |
| 额定扭矩（N·m） | 0.64 | 1.3 | 2.4 |
| 丝杆等级 | C7/C5 | | |
| 丝杆规格 | 1605（2005）/1610（2010） | | |
| 重复定位精度（mm） | ±0.02 | | |
| 额定速度（mm/sec） | 250/500 | | |
| 额定推力（KN） | 0.7/0.34 | 1.4/0.7 | 2.5/1.28 |
| 有效行程（mm） | 1-1300 | | |
| 安装方式 | 直连式/折叠式 | | |

备注：安装方式L表示直连式，R表示折叠式

例如型号DDHT134-L-0.7KN-100mm-250mm/s，其中所配置的伺服电机是200W，丝杆是1605（或2005）.

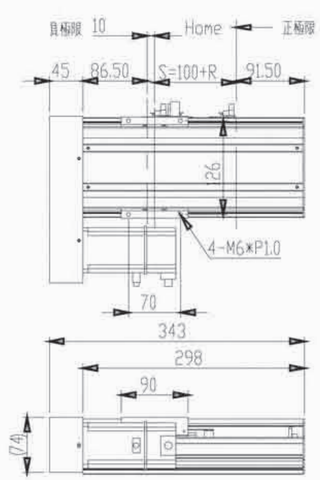


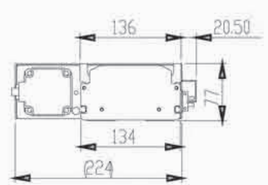




| 主要技术参数： | | | |
|---|---|---|---|
| 型号：DDHT134-（安装方式）-（额定推力）-（有效行程）-（额定速度） | | | |
| 标准电机功率（W） | 200 | 400 | 750 |
| 额定扭矩（N·m） | 0.64 | 1.3 | 2.4 |
| 丝杆等级 | C7/C5 | | |
| 丝杆规格 | 1605（2005）/1610（2010） | | |
| 重复定位精度（mm） | ±0.02 | | |
| 额定速度（mm/sec） | 250/500 | | |
| 额定推力（KN） | 0.7/0.34 | 1.4/0.7 | 2.5/1.28 |
| 有效行程（mm） | 1-1300 | | |
| 安装方式 | 直连式/折叠式 | | |

备注：安装方式L表示直连式，R表示折叠式

例如型号DDHT134-L-0.7KN-100mm-250mm/s，其中所配置的伺服电机是200W，丝杆是1605（或2005）.

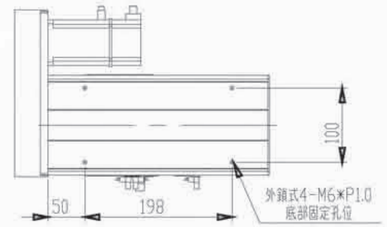




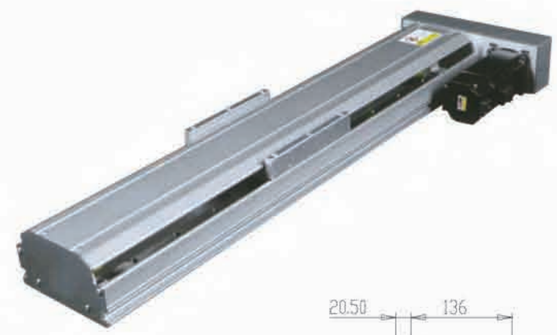

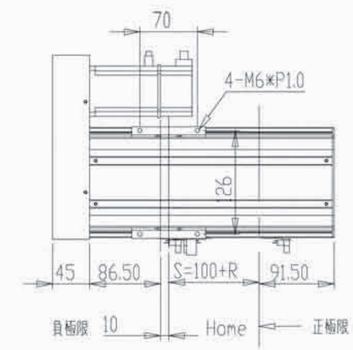


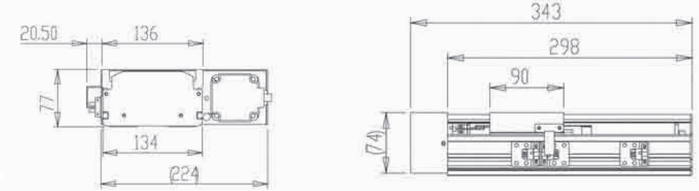


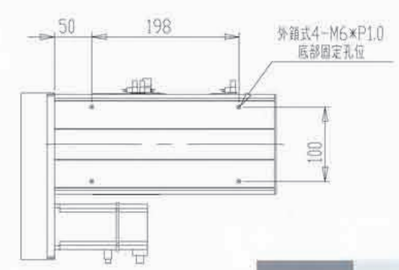


| 主要技术参数： | | | |
|---|---|---|---|
| 型号：DDHT134-（安装方式）-（额定推力）-（有效行程）-（额定速度） | | | |
| 标准电机功率（W） | 200 | 400 | 750 |
| 额定扭矩（N·m） | 0.64 | 1.3 | 2.4 |
| 丝杆等级 | C7/C5 | | |
| 丝杆规格 | 1605（2005）/1610（2010） | | |
| 重复定位精度（mm） | ±0.02 | | |
| 额定速度（mm/sec） | 250/500 | | |
| 额定推力（KN） | 0.7/0.34 | 1.4/0.7 | 2.5/1.28 |
| 有效行程（mm） | 1-1300 | | |
| 安装方式 | 直连式/折叠式 | | |

备注：安装方式L表示直连式，R表示折叠式

例如型号DDHT134-L-0.7KN-100mm-250mm/s，其中所配置的伺服电机是200W，丝杆是1605（或2005）.

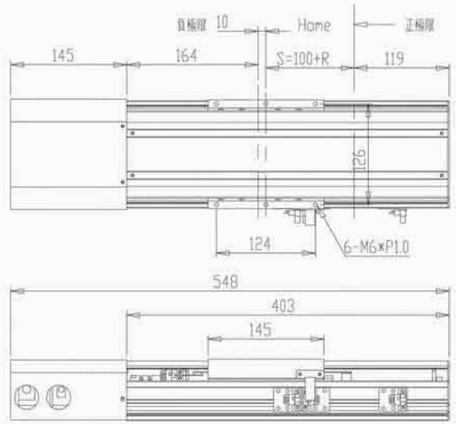


| 主要技术参数： | | | |
|---|---|---|---|
| 型号：DDHT134-（安装方式）-（额定推力）-（有效行程）-（额定速度） | | | |
| 标准电机功率（W） | 200 | 400 | 750 |
| 额定扭矩（N·m） | 0.64 | 1.3 | 2.4 |
| 丝杆等级 | C7/C5 | | |
| 丝杆规格 | 1605（2005）/1610（2010） | | |
| 重复定位精度（mm） | ±0.02 | | |
| 额定速度（mm/sec） | 250/500 | | |
| 额定推力（KN） | 0.7/0.34 | 1.4/0.7 | 2.5/1.28 |
| 有效行程（mm） | 1-1300 | | |
| 安装方式 | 直连式/折叠式 | | |

备注：安装方式L表示直连式，R表示折叠式

例如型号DDHT134-L-0.7KN-100mm-250mm/s，其中所配置的伺服电机是200W，丝杆是1605（或2005）.

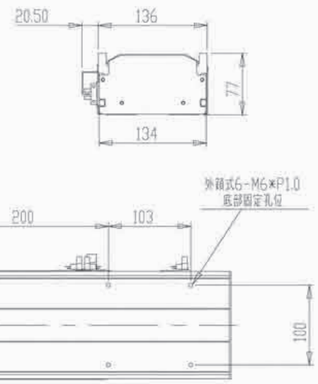


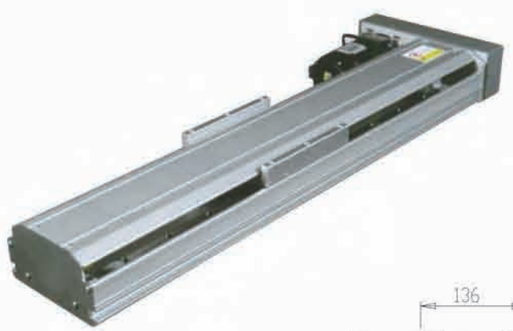

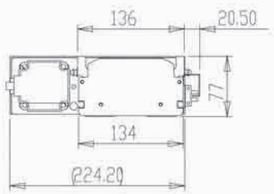


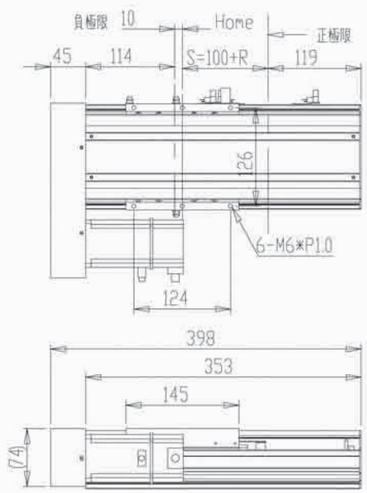




| 主要技术参数： | | | |
|---|---|---|---|
| 型号：DDHT134-（安装方式）-（额定推力）-（有效行程）-（额定速度） | | | |
| 标准电机功率（W） | 200 | 400 | 750 |
| 额定扭矩（N·m） | 0.64 | 1.3 | 2.4 |
| 丝杆等级 | C7/C5 | | |
| 丝杆规格 | 1605（2005）/1610（2010） | | |
| 重复定位精度（mm） | ±0.02 | | |
| 额定速度（mm/sec） | 250/500 | | |
| 额定推力（KN） | 0.7/0.34 | 1.4/0.7 | 2.5/1.28 |
| 有效行程（mm） | 1-1300 | | |
| 安装方式 | 直连式/折叠式 | | |

备注：安装方式L表示直连式，R表示折叠式

例如型号DDHT134-L-0.7KN-100mm-250mm/s，其中所配置的伺服电机是200W，丝杆是1605（或2005）.

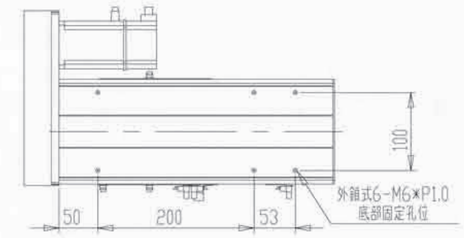


螺杆传动型

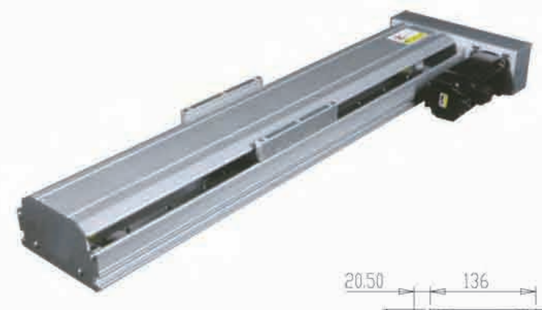

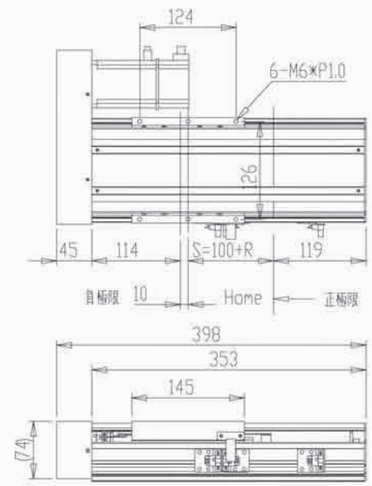


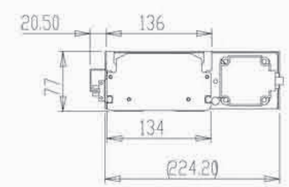


| 主要技术参数： | | | |
|---|---|---|---|
| 型号：DDHT134-（安装方式）-（额定推力）-（有效行程）-（额定速度） | | | |
| 标准电机功率（W） | 200 | 400 | 750 |
| 额定扭矩（N·m） | 0.64 | 1.3 | 2.4 |
| 丝杆等级 | C7/C5 | | |
| 丝杆规格 | 1605（2005）/1610（2010） | | |
| 重复定位精度（mm） | ±0.02 | | |
| 额定速度（mm/sec） | 250/500 | | |
| 额定推力（KN） | 0.7/0.34 | 1.4/0.7 | 2.5/1.28 |
| 有效行程（mm） | 1-1300 | | |
| 安装方式 | 直连式/折叠式 | | |

备注：安装方式L表示直连式，R表示折叠式

例如型号DDHT134-L-0.7KN-100mm-250mm/s，其中所配置的伺服电机是200W，丝杆是1605（或2005）.

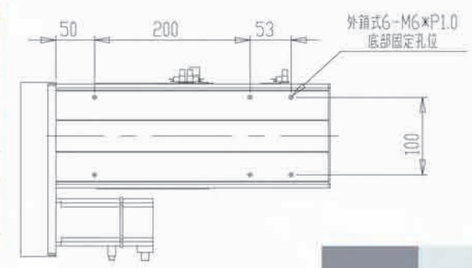

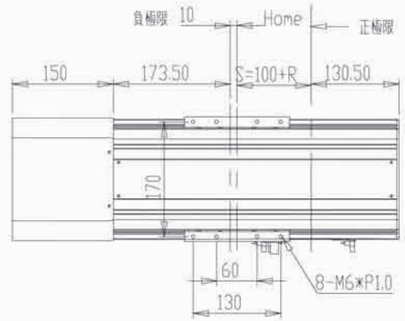


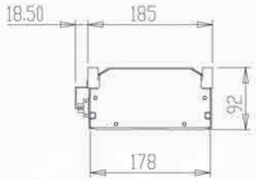


| 主要技术参数： | | |
|---|---|---|
| 型号：DDHT178－（安装方式）－（额定推力）－（有效行程）－（额定速度） | | |
| 标准电机功率（W） | 400 | 750 |
| 额定扭矩（N·m） | 1.3 | 2.4 |
| 丝杆等级 | C7/C5 | |
| 丝杆规格 | 1605（2005、2510）/1610（2010、2510） | |
| 重复定位精度（mm） | ±0.02 | |
| 额定速度（mm/sec） | 250/500 | |
| 额定推力（KN） | 1.4/0.7 | 2.5/1.28 |
| 有效行程（mm） | 1-1300 | |
| 安装方式 | 直连式/折叠式 | |

备注：安装方式L表示直连式，R表示折叠式

例如型号DDHT178-L-1.4KN-100mm-250mm/s，其中所配置的伺服电机是400W，丝杆是1605（或2005/2505）.

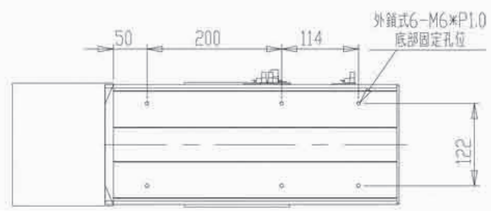

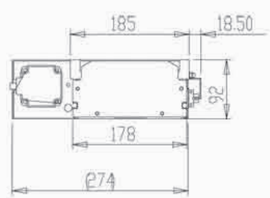


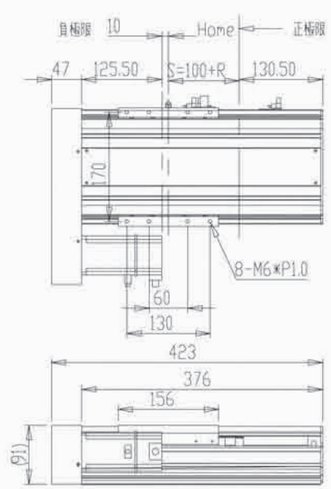




| 主要技术参数： | | |
|---|---|---|
| 型号：DDHT178－（安装方式）－（额定推力）－（有效行程）－（额定速度） | | |
| 标准电机功率（W） | 400 | 750 |
| 额定扭矩（N·m） | 1.3 | 2.4 |
| 丝杆等级 | C7/C5 | |
| 丝杆规格 | 1605（2005、2510）/1610（2010、2510） | |
| 重复定位精度（mm） | ±0.02 | |
| 额定速度（mm/sec） | 250/500 | |
| 额定推力（KN） | 1.4/0.7 | 2.5/1.28 |
| 有效行程（mm） | 1-1300 | |
| 安装方式 | 直连式/折叠式 | |

备注：安装方式L表示直连式，R表示折叠式

例如型号DDHT178-L-1.4KN-100mm-250mm/s，其中所配置的伺服电机是400W，丝杆是1605（或2005/2505）.

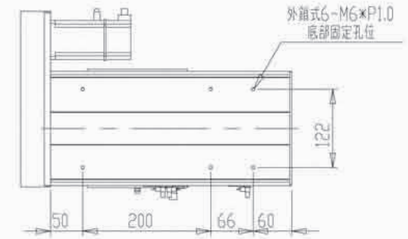

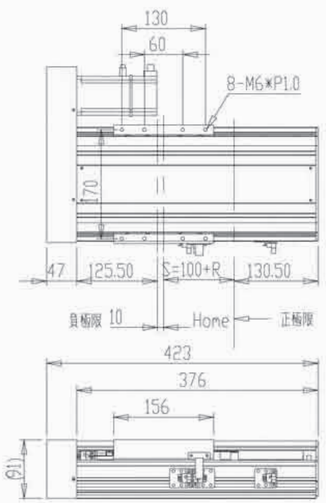


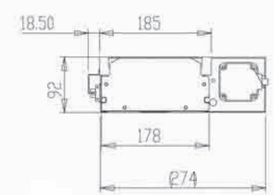


| 主要技术参数： | | |
|---|---|---|
| 型号：DDHT178－（安装方式）－（额定推力）－（有效行程）－（额定速度） | | |
| 标准电机功率（W） | 400 | 750 |
| 额定扭矩（N·m） | 1.3 | 2.4 |
| 丝杆等级 | C7/C5 | |
| 丝杆规格 | 1605（2005、2510）/1610（2010、2510） | |
| 重复定位精度（mm） | ±0.02 | |
| 额定速度（mm/sec） | 250/500 | |
| 额定推力（KN） | 1.4/0.7 | 2.5/1.28 |
| 有效行程（mm） | 1-1300 | |
| 安装方式 | 直连式/折叠式 | |

备注：安装方式L表示直连式，R表示折叠式

例如型号DDHT178-L-1.4KN-100mm-250mm/s，其中所配置的伺服电机是400W，丝杆是1605（或2005/2505）.

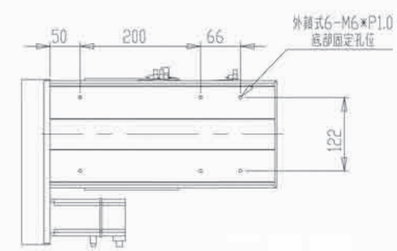

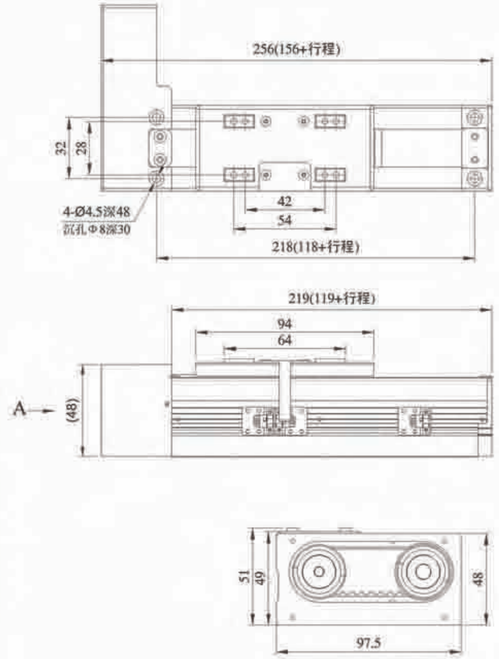


| 主要技术参数： | | |
|---|---|---|
| 型号：DDHT45-（安装方式）-（额定推力）-（有效行程）-（额定速度） | | |
| 标准电机功率（W） | 100 | 200 |
| 额定扭矩（N·m） | 0.32 | 0.64 |
| 丝杆等级 | C7/C5 | |
| 丝杆规格 | 1605/1610 | |
| 重复定位精度（mm） | ±0.02 | |
| 额定速度（mm/sec） | 250/500 | |
| 额定推力（KN） | 0.34/0.17 | 0.7/0.34 |
| 有效行程（mm） | 1-600 | |
| 安装方式 | 直连式/折叠式 | |

备注：安装方式L表示直连式，R表示折叠式

例如型号DDHT45-L-0.34KN-100mm-250mm/s，其中所配置的伺服电机是100W，丝杆是1605.

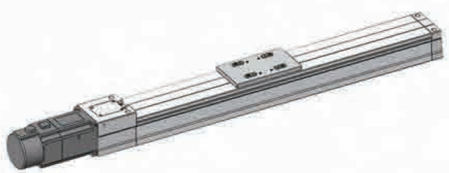

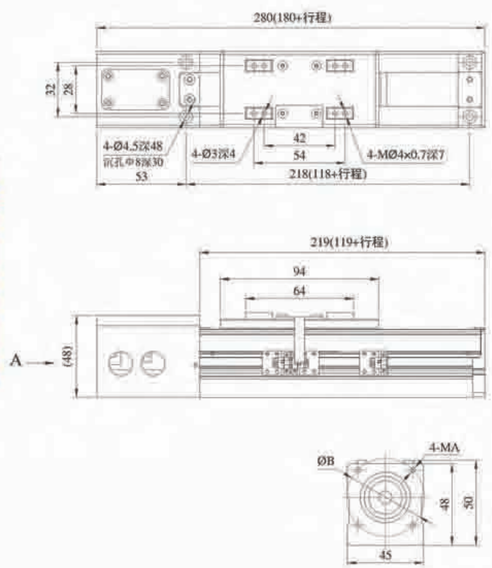


A向视图

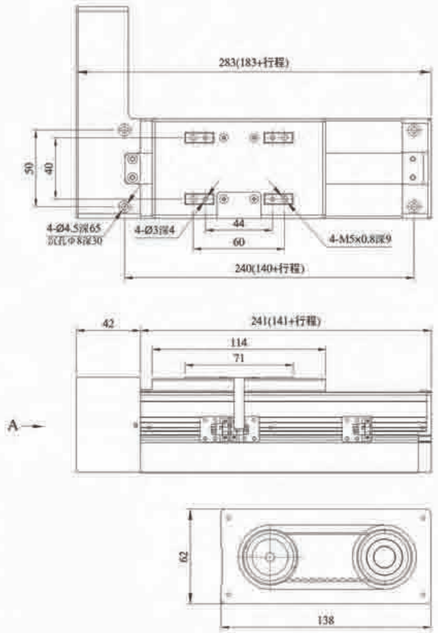


A向视图

| 主要技术参数： | | |
|---|---|---|
| 型号：DDHT65-（安装方式）-（额定推力）-（有效行程）-（额定速度） | | |
| 标准电机功率（W） | 100 | 200 |
| 额定扭矩（N·m） | 0.32 | 0.64 |
| 丝杆等级 | C7/C5 | |
| 丝杆规格 | 1605/1610 | |
| 重复定位精度（mm） | ±0.02 | |
| 额定速度（mm/sec） | 250/500 | |
| 额定推力（KN） | 0.34/0.17 | 0.7/0.34 |
| 有效行程（mm） | 1-600 | |
| 安装方式 | 直连式/折叠式 | |

备注：安装方式L表示直连式，R表示折叠式

例如型号DDHT65-L-0.34KN-100mm-250mm/s，其中所配置的伺服电机是100W，丝杆是1605.

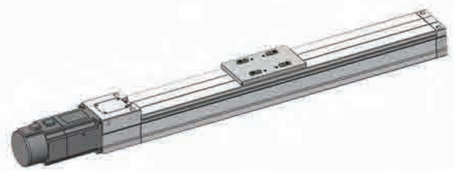

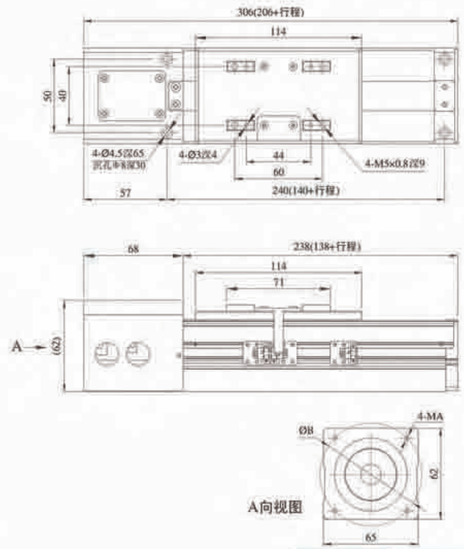


A向视图

| 主要技术参数： | | |
|---|---|---|
| 型号：DDHT65-（安装方式）-（额定推力）-（有效行程）-（额定速度） | | |
| 标准电机功率（W） | 100 | 200 |
| 额定扭矩（N·m） | 0.32 | 0.64 |
| 丝杆等级 | C7/C5 | |
| 丝杆规格 | 1605/1610 | |
| 重复定位精度（mm） | ±0.02 | |
| 额定速度（mm/sec） | 250/500 | |
| 额定推力（KN） | 0.34/0.17 | 0.7/0.34 |
| 有效行程（mm） | 1-600 | |
| 安装方式 | 直连式/折叠式 | |

备注：安装方式L表示直连式，R表示折叠式

例如型号DDHT65-L-0.34KN-100mm-250mm/s，其中所配置的伺服电机是100W，丝杆是1605.

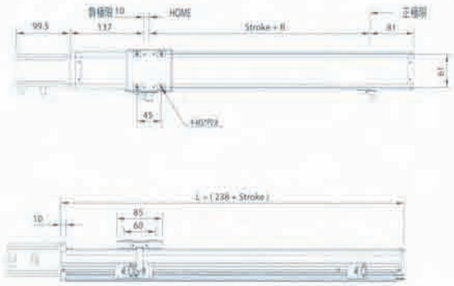


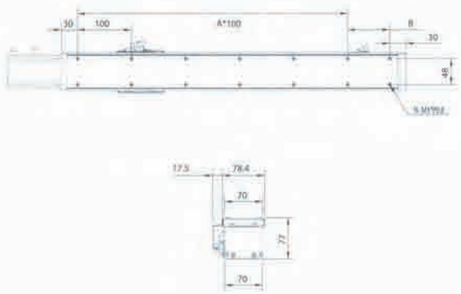


| 主要技术参数： | | | |
|---|---|---|---|
| 型号：DDHT70-（安装方式）-（额定推力）-（有效行程）-（额定速度） | | | |
| 标准电机功率（W） | 100 | 200 | 400 |
| 额定扭矩（N·m） | 0.32 | 0.64 | 1.3 |
| 丝杆等级 | C7/C5 | | |
| 丝杆规格 | 1605/1610 | | |
| 重复定位精度（mm） | ±0.02 | | |
| 额定速度（mm/sec） | 250/500 | | |
| 额定推力（KN） | 0.34/0.17 | 0.7/0.34 | 1.4/0.7 |
| 有效行程（mm） | 1-600 | | |
| 安装方式 | 直连式/折叠式 | | |

备注：安装方式L表示直连式，R表示折叠式

例如型号DDHT70-L-0.34KN-100mm-250mm/s，其中所配置的伺服电机是100W，丝杆是1605

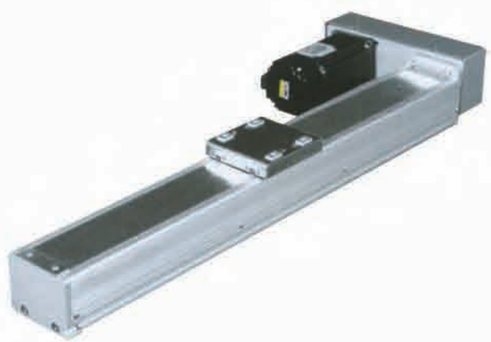

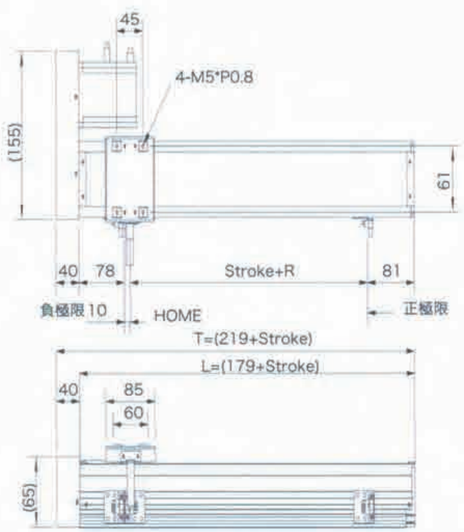






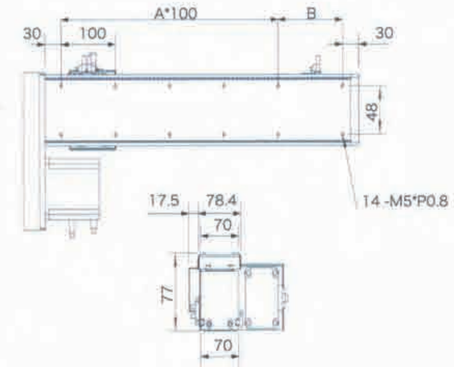


| 主要技术参数： | | | |
|---|---|---|---|
| 型号：DDHT70-（安装方式）-（额定推力）-（有效行程）-（额定速度） | | | |
| 标准电机功率（W） | 100 | 200 | 400 |
| 额定扭矩（N·m） | 0.32 | 0.64 | 1.3 |
| 丝杆等级 | C7/C5 | | |
| 丝杆规格 | 1605/1610 | | |
| 重复定位精度（mm） | ±0.02 | | |
| 额定速度（mm/sec） | 250/500 | | |
| 额定推力（KN） | 0.34/0.17 | 0.7/0.34 | 1.4/0.7 |
| 有效行程（mm） | 1-600 | | |
| 安装方式 | 直连式/折叠式 | | |

备注：安装方式L表示直连式，R表示折叠式

例如型号DDHT70-L-0.34KN-100mm-250mm/s，其中所配置的伺服电机是100W，丝杆是1605

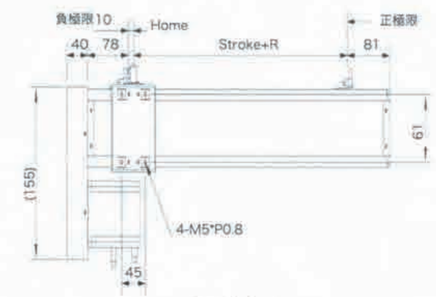


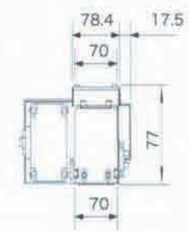


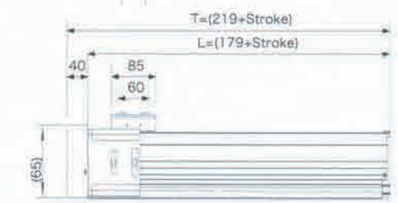


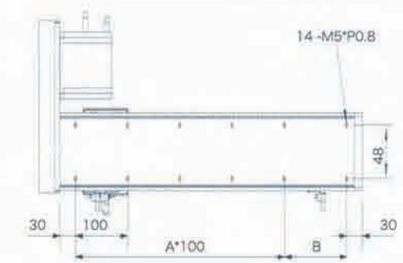


| 主要技术参数： | | | |
|---|---|---|---|
| 型号：DDHT70-（安装方式）-（额定推力）-（有效行程）-（额定速度） | | | |
| 标准电机功率（W） | 100 | 200 | 400 |
| 额定扭矩（N·m） | 0.32 | 0.64 | 1.3 |
| 丝杆等级 | C7/C5 | | |
| 丝杆规格 | 1605/1610 | | |
| 重复定位精度（mm） | ±0.02 | | |
| 额定速度（mm/sec） | 250/500 | | |
| 额定推力（KN） | 0.34/0.17 | 0.7/0.34 | 1.4/0.7 |
| 有效行程（mm） | 1-600 | | |
| 安装方式 | 直连式/折叠式 | | |

备注：安装方式L表示直连式，R表示折叠式

例如型号DDHT70-L-0.34KN-100mm-250mm/s，其中所配置的伺服电机是100W，丝杆是1605

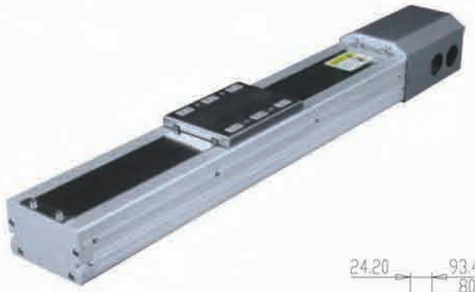

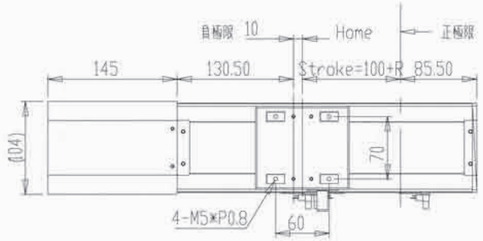


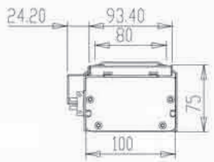


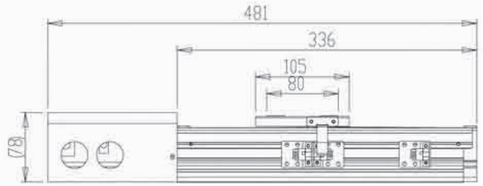


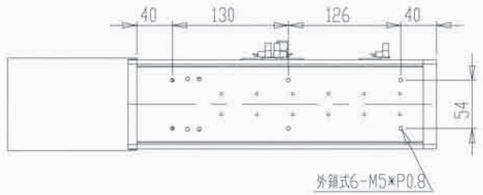


| 主要技术参数： | | | |
|---|---|---|---|
| 型号：DDHT100-（安装方式）-（额定推力）-（有效行程）-（额定速度） | | | |
| 标准电机功率（W） | 100 | 200 | 400 |
| 额定扭矩（N·m） | 0.32 | 0.64 | 1.3 |
| 丝杆等级 | C7/C5 | | |
| 丝杆规格 | 1605/1610 | | |
| 重复定位精度（mm） | ±0.02 | | |
| 额定速度（mm/sec） | 250/500 | | |
| 额定推力（KN） | 0.34/0.17 | 0.7/0.34 | 1.4/0.7 |
| 有效行程（mm） | 1-800 | | |
| 安装方式 | 直连式/折叠式 | | |

备注：安装方式L表示直连式，R表示折叠式

例如型号DDHT100-L-0.34KN-100mm-250mm/s，其中所配置的伺服电机是100W，丝杆是1605

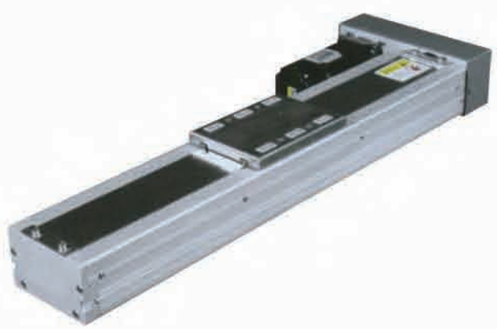

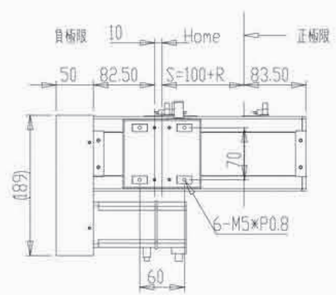


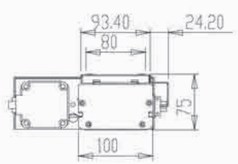


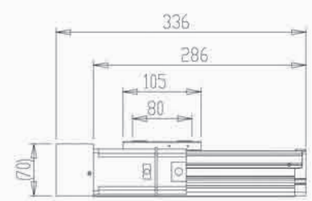

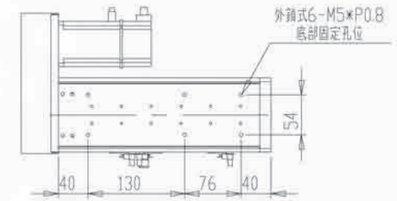


| 主要技术参数： | | | |
|---|---|---|---|
| 型号：DDHT100-（安装方式）-（额定推力）-（有效行程）-（额定速度） | | | |
| 标准电机功率（W） | 100 | 200 | 400 |
| 额定扭矩（N·m） | 0.32 | 0.64 | 1.3 |
| 丝杆等级 | C7/C5 | | |
| 丝杆规格 | 1605/1610 | | |
| 重复定位精度（mm） | ±0.02 | | |
| 额定速度（mm/sec） | 250/500 | | |
| 额定推力（KN） | 0.34/0.17 | 0.7/0.34 | 1.4/0.7 |
| 有效行程（mm） | 1-800 | | |
| 安装方式 | 直连式/折叠式 | | |

备注：安装方式L表示直连式，R表示折叠式

例如型号DDHT100-L-0.34KN-100mm-250mm/s，其中所配置的伺服电机是100W，丝杆是1605

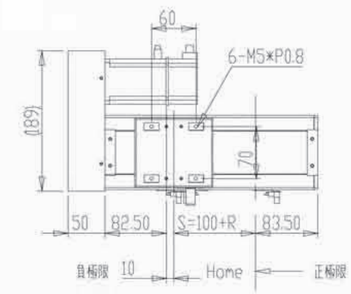


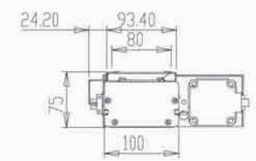


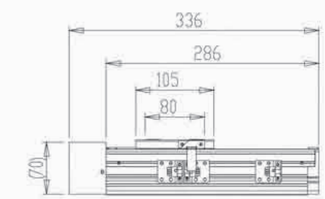


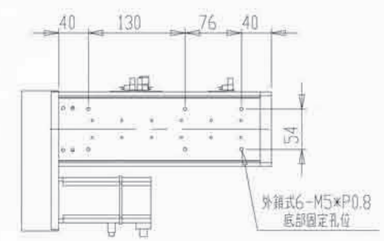


| 主要技术参数： | | | |
|---|---|---|---|
| 型号：DDHT100-（安装方式）-（额定推力）-（有效行程）-（额定速度） | | | |
| 标准电机功率（W） | 100 | 200 | 400 |
| 额定扭矩（N·m） | 0.32 | 0.64 | 1.3 |
| 丝杆等级 | C7/C5 | | |
| 丝杆规格 | 1605/1610 | | |
| 重复定位精度（mm） | ±0.02 | | |
| 额定速度（mm/sec） | 250/500 | | |
| 额定推力（KN） | 0.34/0.17 | 0.7/0.34 | 1.4/0.7 |
| 有效行程（mm） | 1-800 | | |
| 安装方式 | 直连式/折叠式 | | |

备注：安装方式L表示直连式，R表示折叠式

例如型号DDHT100-L-0.34KN-100mm-250mm/s，其中所配置的伺服电机是100W，丝杆是1605

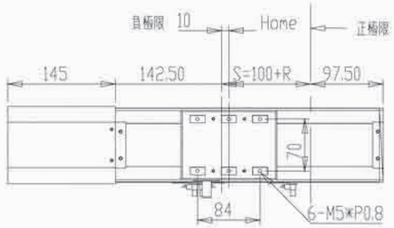


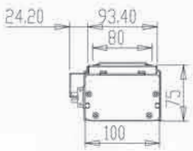


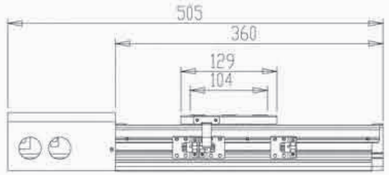


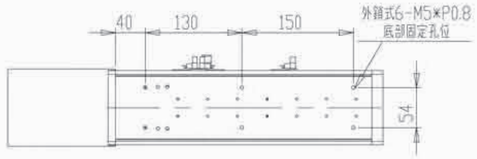


| 主要技术参数： | | | |
|---|---|---|---|
| 型号：DDHT100-（安装方式）-（额定推力）-（有效行程）-（额定速度） | | | |
| 标准电机功率（W） | 100 | 200 | 400 |
| 额定扭矩（N·m） | 0.32 | 0.64 | 1.3 |
| 丝杆等级 | C7/C5 | | |
| 丝杆规格 | 1605/1610 | | |
| 重复定位精度（mm） | ±0.02 | | |
| 额定速度（mm/sec） | 250/500 | | |
| 额定推力（KN） | 0.34/0.17 | 0.7/0.34 | 1.4/0.7 |
| 有效行程（mm） | 1-800 | | |
| 安装方式 | 直连式/折叠式 | | |

备注：安装方式L表示直连式，R表示折叠式

例如型号DDHT100-L-0.34KN-100mm-250mm/s，其中所配置的伺服电机是100W，丝杆是1605

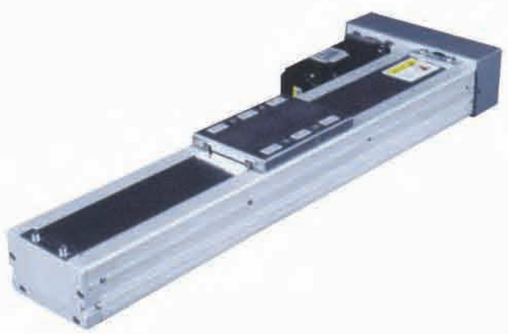

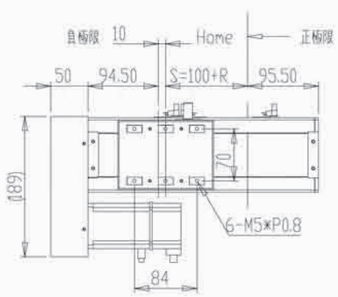


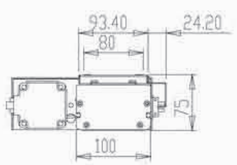


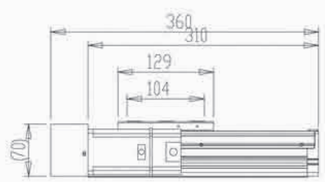






| 主要技术参数： | | | |
|---|---|---|---|
| 型号：DDHT100-（安装方式）-（额定推力）-（有效行程）-（额定速度） | | | |
| 标准电机功率（W） | 100 | 200 | 400 |
| 额定扭矩（N·m） | 0.32 | 0.64 | 1.3 |
| 丝杆等级 | C7/C5 | | |
| 丝杆规格 | 1605/1610 | | |
| 重复定位精度（mm） | ±0.02 | | |
| 额定速度（mm/sec） | 250/500 | | |
| 额定推力（KN） | 0.34/0.17 | 0.7/0.34 | 1.4/0.7 |
| 有效行程（mm） | 1-800 | | |
| 安装方式 | 直连式/折叠式 | | |

备注：安装方式L表示直连式，R表示折叠式

例如型号DDHT100-L-0.34KN-100mm-250mm/s，其中所配置的伺服电机是100W，丝杆是1605

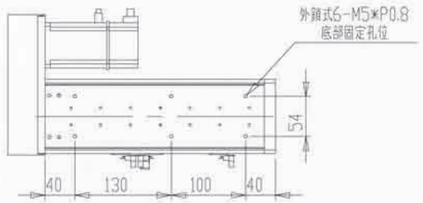


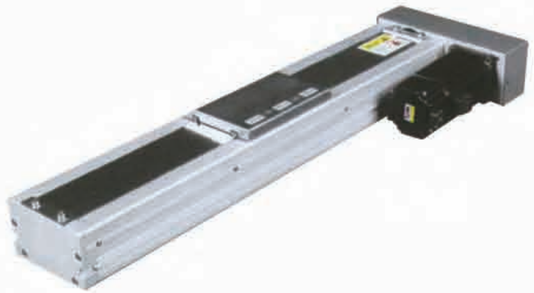

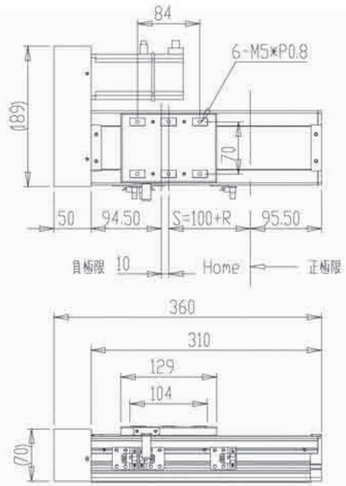


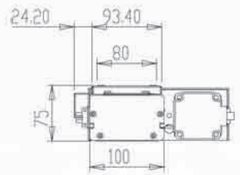


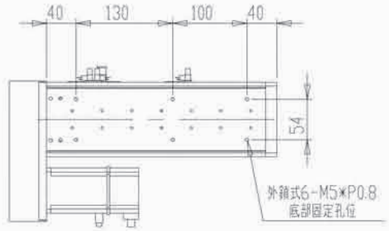


| 主要技术参数： | | | |
|---|---|---|---|
| 型号：DDHT100-（安装方式）-（额定推力）-（有效行程）-（额定速度） | | | |
| 标准电机功率（W） | 100 | 200 | 400 |
| 额定扭矩（N·m） | 0.32 | 0.64 | 1.3 |
| 丝杆等级 | C7/C5 | | |
| 丝杆规格 | 1605/1610 | | |
| 重复定位精度（mm） | ±0.02 | | |
| 额定速度（mm/sec） | 250/500 | | |
| 额定推力（KN） | 0.34/0.17 | 0.7/0.34 | 1.4/0.7 |
| 有效行程（mm） | 1-800 | | |
| 安装方式 | 直连式/折叠式 | | |

备注：安装方式L表示直连式，R表示折叠式

例如型号DDHT100-L-0.34KN-100mm-250mm/s，其中所配置的伺服电机是100W，丝杆是1605

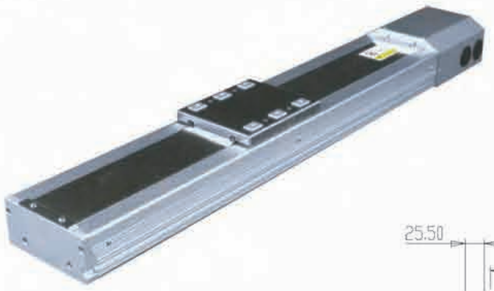

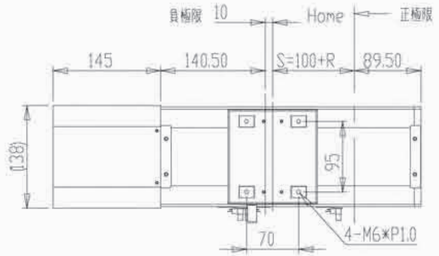


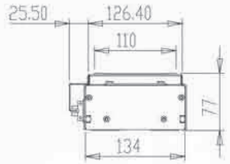


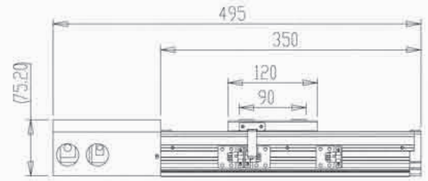


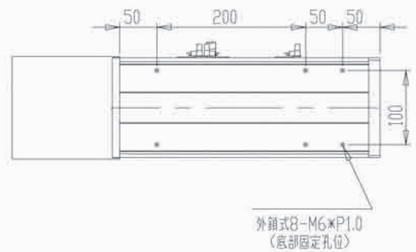


| 主要技术参数： | | | |
|---|---|---|---|
| 型号：DDHT134-（安装方式）-（额定推力）-（有效行程）-（额定速度） | | | |
| 标准电机功率（W） | 200 | 400 | 750 |
| 额定扭矩（N·m） | 0.64 | 1.3 | 2.4 |
| 丝杆等级 | C7/C5 | | |
| 丝杆规格 | 1605（2005）/1610（2010） | | |
| 重复定位精度（mm） | ±0.02 | | |
| 额定速度（mm/sec） | 250/500 | | |
| 额定推力（KN） | 0.7/0.34 | 1.4/0.7 | 2.5/1.28 |
| 有效行程（mm） | 1-1300 | | |
| 安装方式 | 直连式/折叠式 | | |

备注：安装方式L表示直连式，R表示折叠式

例如型号DDHT134-L-0.7KN-100mm-250mm/s，其中所配置的伺服电机是200W，丝杆是1605（或2005）.

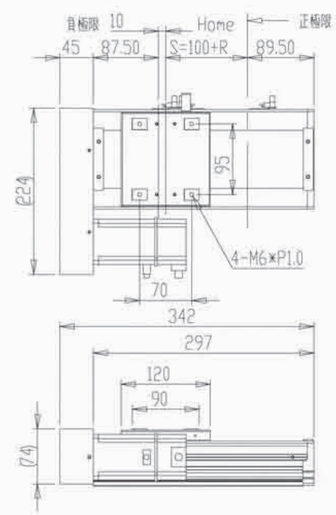


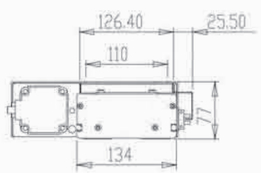




| 主要技术参数： | | | |
|---|---|---|---|
| 型号：DDHT134-（安装方式）-（额定推力）-（有效行程）-（额定速度） | | | |
| 标准电机功率（W） | 200 | 400 | 750 |
| 额定扭矩（N·m） | 0.64 | 1.3 | 2.4 |
| 丝杆等级 | C7/C5 | | |
| 丝杆规格 | 1605（2005）/1610（2010） | | |
| 重复定位精度（mm） | ±0.02 | | |
| 额定速度（mm/sec） | 250/500 | | |
| 额定推力（KN） | 0.7/0.34 | 1.4/0.7 | 2.5/1.28 |
| 有效行程（mm） | 1-1300 | | |
| 安装方式 | 直连式/折叠式 | | |

备注：安装方式L表示直连式，R表示折叠式

例如型号DDHT134-L-0.7KN-100mm-250mm/s，其中所配置的伺服电机是200W，丝杆是1605（或2005）.

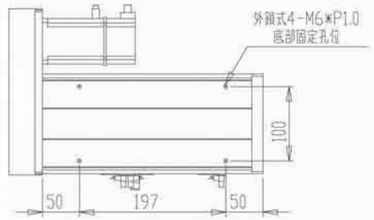


螺杆传动型

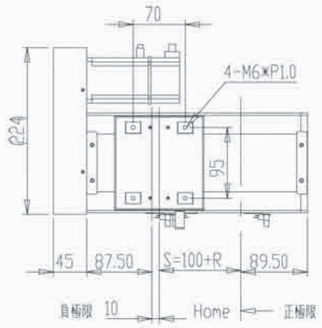


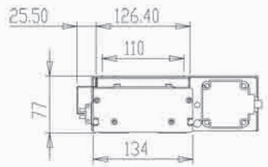


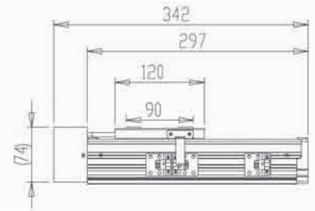


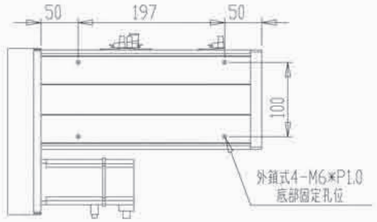


| 主要技术参数： | | | |
|---|---|---|---|
| 型号：DDHT134-（安装方式）-（额定推力）-（有效行程）-（额定速度） | | | |
| 标准电机功率（W） | 200 | 400 | 750 |
| 额定扭矩（N·m） | 0.64 | 1.3 | 2.4 |
| 丝杆等级 | C7/C5 | | |
| 丝杆规格 | 1605（2005）/1610（2010） | | |
| 重复定位精度（mm） | ±0.02 | | |
| 额定速度（mm/sec） | 250/500 | | |
| 额定推力（KN） | 0.7/0.34 | 1.4/0.7 | 2.5/1.28 |
| 有效行程（mm） | 1-1300 | | |
| 安装方式 | 直连式/折叠式 | | |

备注：安装方式L表示直连式，R表示折叠式

例如型号DDHT134-L-0.7KN-100mm-250mm/s，其中所配置的伺服电机是200W，丝杆是1605（或2005）.

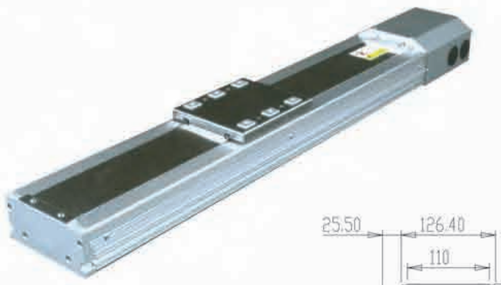

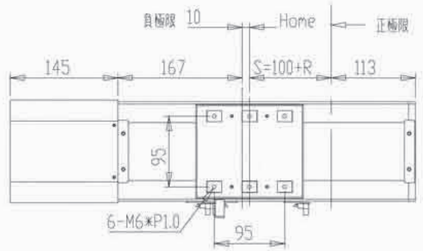


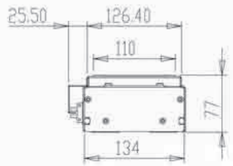


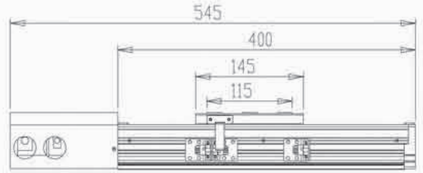


| 主要技术参数： | | | |
|---|---|---|---|
| 型号：DDHT134-（安装方式）-（额定推力）-（有效行程）-（额定速度） | | | |
| 标准电机功率（W） | 200 | 400 | 750 |
| 额定扭矩（N·m） | 0.64 | 1.3 | 2.4 |
| 丝杆等级 | C7/C5 | | |
| 丝杆规格 | 1605（2005）/1610（2010） | | |
| 重复定位精度（mm） | ±0.02 | | |
| 额定速度（mm/sec） | 250/500 | | |
| 额定推力（KN） | 0.7/0.34 | 1.4/0.7 | 2.5/1.28 |
| 有效行程（mm） | 1-1300 | | |
| 安装方式 | 直连式/折叠式 | | |

备注：安装方式L表示直连式，R表示折叠式

例如型号DDHT134-L-0.7KN-100mm-250mm/s，其中所配置的伺服电机是200W，丝杆是1605（或2005）。

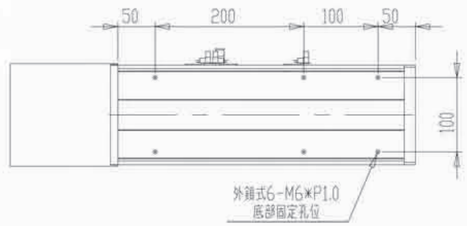

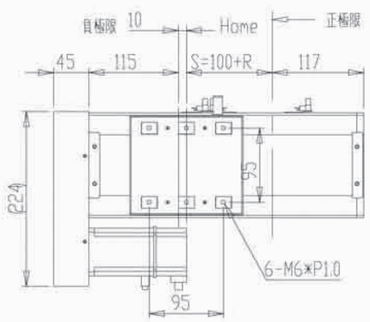


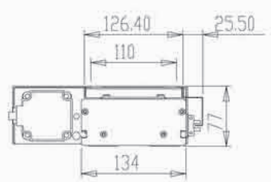


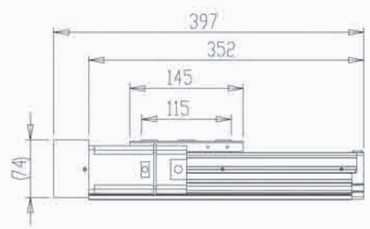




| 主要技术参数： | | | |
|---|---|---|---|
| 型号：DDHT134-（安装方式）-（额定推力）-（有效行程）-（额定速度） | | | |
| 标准电机功率（W） | 200 | 400 | 750 |
| 额定扭矩（N·m） | 0.64 | 1.3 | 2.4 |
| 丝杆等级 | C7/C5 | | |
| 丝杆规格 | 1605（2005）/1610（2010） | | |
| 重复定位精度（mm） | ±0.02 | | |
| 额定速度（mm/sec） | 250/500 | | |
| 额定推力（KN） | 0.7/0.34 | 1.4/0.7 | 2.5/1.28 |
| 有效行程（mm） | 1-1300 | | |
| 安装方式 | 直连式/折叠式 | | |

备注：安装方式L表示直连式，R表示折叠式

例如型号DDHT134-L-0.7KN-100mm-250mm/s，其中所配置的伺服电机是200W，丝杆是1605（或2005）。

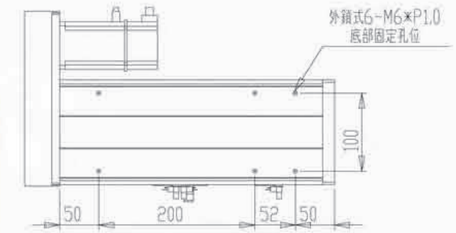

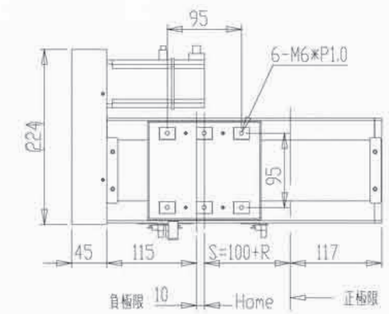


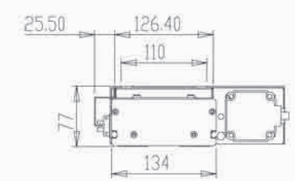


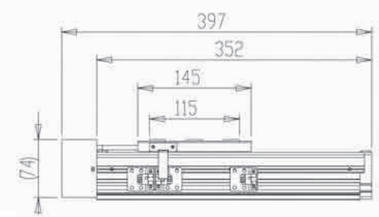


| 主要技术参数： | | | |
|---|---|---|---|
| 型号：DDHT134-（安装方式）-（额定推力）-（有效行程）-（额定速度） | | | |
| 标准电机功率（W） | 200 | 400 | 750 |
| 额定扭矩（N·m） | 0.64 | 1.3 | 2.4 |
| 丝杆等级 | C7/C5 | | |
| 丝杆规格 | 1605（2005）/1610（2010） | | |
| 重复定位精度（mm） | ±0.02 | | |
| 额定速度（mm/sec） | 250/500 | | |
| 额定推力（KN） | 0.7/0.34 | 1.4/0.7 | 2.5/1.28 |
| 有效行程（mm） | 1-1300 | | |
| 安装方式 | 直连式/折叠式 | | |

备注：安装方式L表示直连式，R表示折叠式

例如型号DDHT134-L-0.7KN-100mm-250mm/s，其中所配置的伺服电机是200W，丝杆是1605（或2005）。

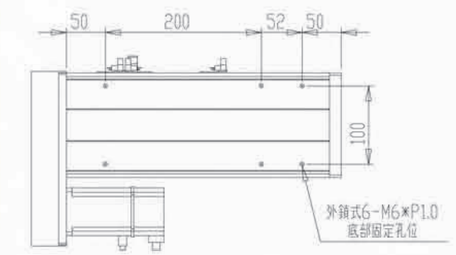

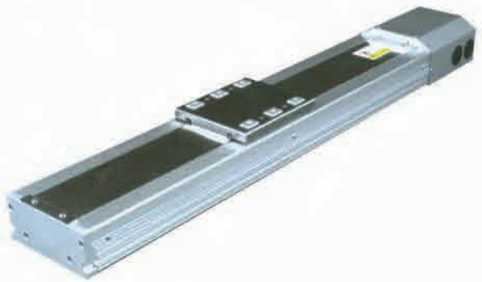

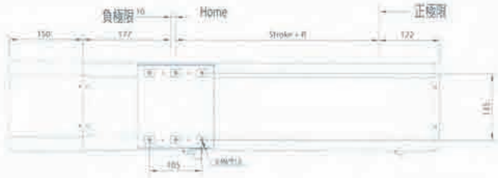

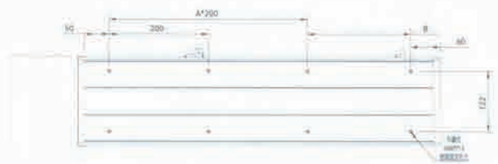

| 主要技术参数： | | |
|---|---|---|
| 型号：DDHT178-（安装方式）-（额定推力）-（有效行程）-（额定速度） | | |
| 标准电机功率（W） | 400 | 750 |
| 额定扭矩（N·m） | 1.3 | 2.4 |
| 丝杆等级 | C7/C5 | |
| 丝杆规格 | 1605（2005、2510）/1610（2010、2510） | |
| 重复定位精度（mm） | ±0.02 | |
| 额定速度（mm/sec） | 250/500 | |
| 额定推力（KN） | 1.4/0.7 | 2.5/1.28 |
| 有效行程（mm） | 1-2000 | |
| 安装方式 | 直连式/折叠式 | |

备注：安装方式L表示直连式，R表示折叠式

例如型号DDHT178-L-1.4KN-100mm-250mm/s，其中所配置的伺服电机是400W，丝杆是2005（或1605/2505）.

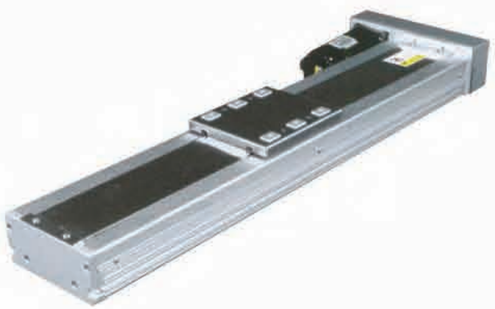

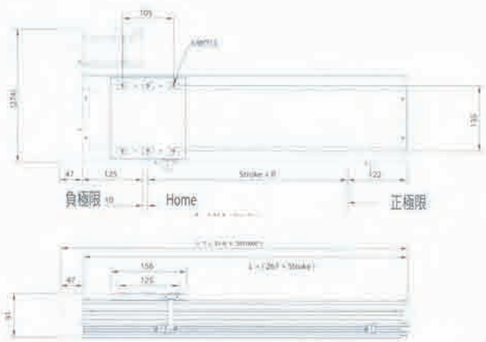






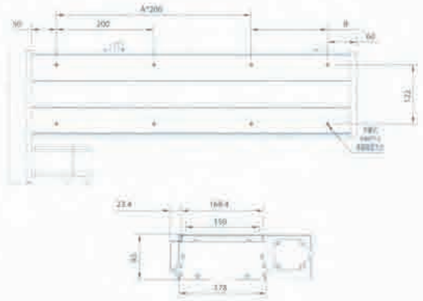

| 主要技术参数： | | |
|---|---|---|
| 型号：DDHT178-（安装方式）-（额定推力）-（有效行程）-（额定速度） | | |
| 标准电机功率（W） | 400 | 750 |
| 额定扭矩（N·m） | 1.3 | 2.4 |
| 丝杆等级 | C7/C5 | |
| 丝杆规格 | 1605（2005、2510）/1610（2010、2510） | |
| 重复定位精度（mm） | ±0.02 | |
| 额定速度（mm/sec） | 250/500 | |
| 额定推力（KN） | 1.4/0.7 | 2.5/1.28 |
| 有效行程（mm） | 1-2000 | |
| 安装方式 | 直连式/折叠式 | |

备注：安装方式L表示直连式，R表示折叠式

例如型号DDHT178-L-1.4KN-100mm-250mm/s，其中所配置的伺服电机是400W，丝杆是2005（或1605/2505）.

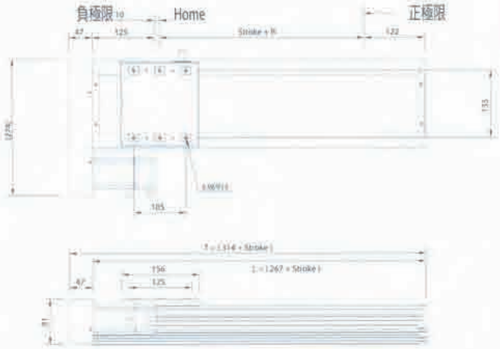


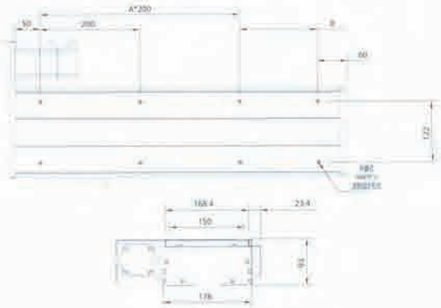

| 主要技术参数： | | |
|---|---|---|
| 型号：DDHT178-（安装方式）-（额定推力）-（有效行程）-（额定速度） | | |
| 标准电机功率（W） | 400 | 750 |
| 额定扭矩（N·m） | 1.3 | 2.4 |
| 丝杆等级 | C7/C5 | |
| 丝杆规格 | 1605（2005、2510）/1610（2010、2510） | |
| 重复定位精度（mm） | ±0.02 | |
| 额定速度（mm/sec） | 250/500 | |
| 额定推力（KN） | 1.4/0.7 | 2.5/1.28 |
| 有效行程（mm） | 1-2000 | |
| 安装方式 | 直连式/折叠式 | |

备注：安装方式L表示直连式，R表示折叠式

例如型号DDHT178-L-1.4KN-100mm-250mm/s，其中所配置的伺服电机是400W，丝杆是2005（或1605/2505）.

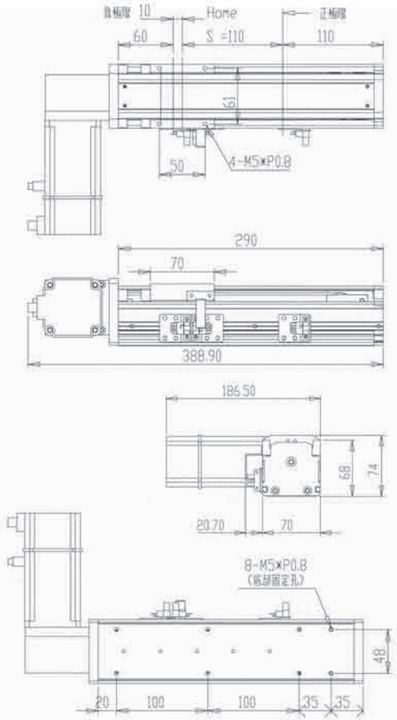


主要技术参数：

| 型号：DDHT70-（安装方式）-（额定推力）-（有效行程）-（额定速度） | | | |
|---|---|---|---|
| 标准电机功率（W） | 100 | 200 | 400 |
| 额定扭矩（N·m） | 0.32 | 0.64 | 1.3 |
| 皮带规格 | AT-5 | | |
| 皮带规格 | 15×3（导程90mm） | | |
| 重复定位精度（mm） | ±0.1 | | |
| 最高速度（mm/sec） | 4500 | | |
| 使用速度（mm/sec） | 1000/2000 | | |
| 额定推力（KN） | 0.1/0.05 | 0.2/0.1 | 0.4/0.2 |
| 有效行程（mm） | 1-650 | | |
| 安装方式 | 垂直式 | | |

备注：安装方式V表示垂直式

例如型号DDHT70-V-0.1KN-100mm-1000mm/s，其中所配置的伺服电机是100W.

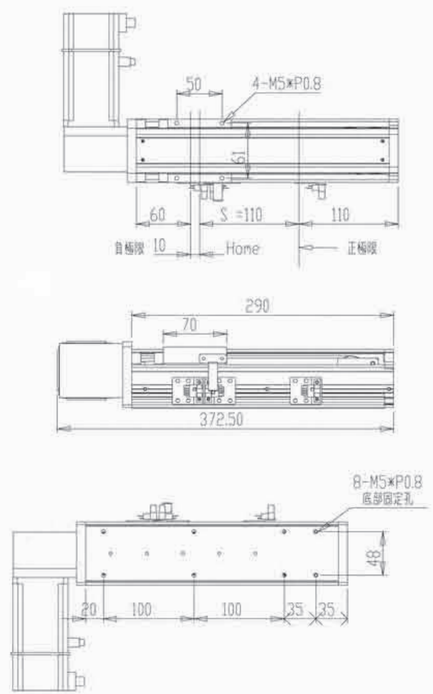


主要技术参数：

| 型号：DDHT70-（安装方式）-（额定推力）-（有效行程）-（额定速度） | | | |
|---|---|---|---|
| 标准电机功率（W） | 100 | 200 | 400 |
| 额定扭矩（N·m） | 0.32 | 0.64 | 1.3 |
| 皮带规格 | AT-5 | | |
| 皮带规格 | 15×3（导程90mm） | | |
| 重复定位精度（mm） | ±0.1 | | |
| 最高速度（mm/sec） | 4500 | | |
| 使用速度（mm/sec） | 1000/2000 | | |
| 额定推力（KN） | 0.1/0.05 | 0.2/0.1 | 0.4/0.2 |
| 有效行程（mm） | 1-650 | | |
| 安装方式 | 垂直式 | | |

备注：安装方式V表示垂直式

例如型号DDHT70-V-0.1KN-100mm-1000mm/s，其中所配置的伺服电机是100W.

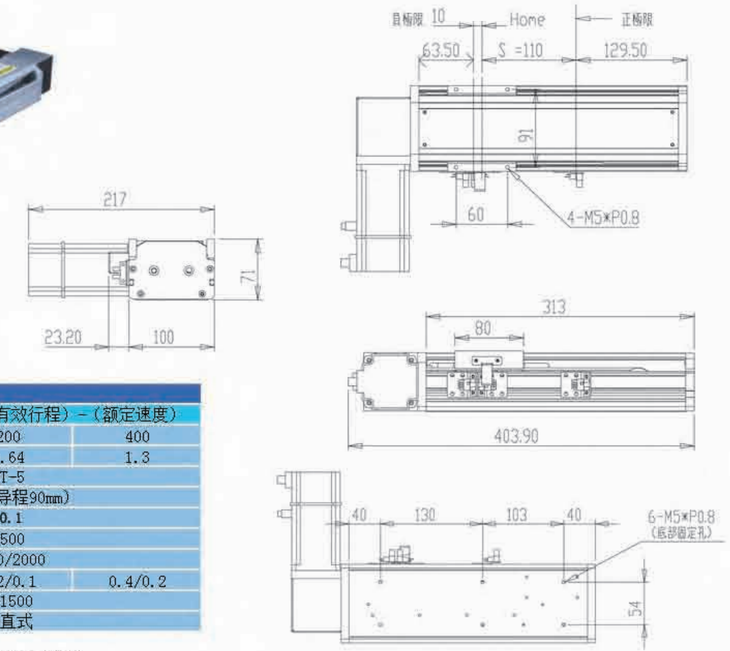


主要技术参数：

| 型号：DDHT100-（安装方式）-（额定推力）-（有效行程）-（额定速度） | | | |
|---|---|---|---|
| 标准电机功率（W） | 100 | 200 | 400 |
| 额定扭矩（N·m） | 0.32 | 0.64 | 1.3 |
| 皮带规格 | AT-5 | | |
| 皮带规格 | 15×3（导程90mm） | | |
| 重复定位精度（mm） | ±0.1 | | |
| 最高速度（mm/sec） | 4500 | | |
| 使用速度（mm/sec） | 1000/2000 | | |
| 额定推力（KN） | 0.1/0.05 | 0.2/0.1 | 0.4/0.2 |
| 有效行程（mm） | 1-1500 | | |
| 安装方式 | 垂直式 | | |

备注：安装方式V表示垂直式

例如型号DDHT100-V-0.1KN-100mm-1000mm/s，其中所配置的伺服电机是100W.

皮带传动型

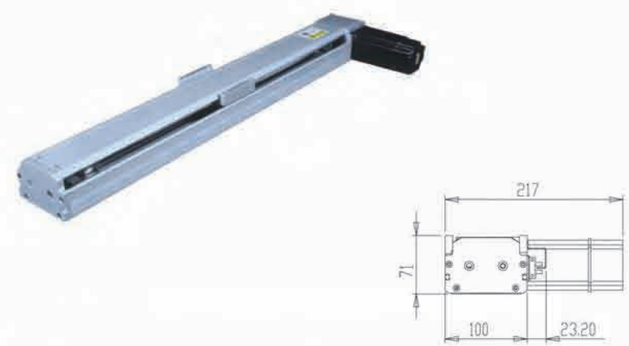


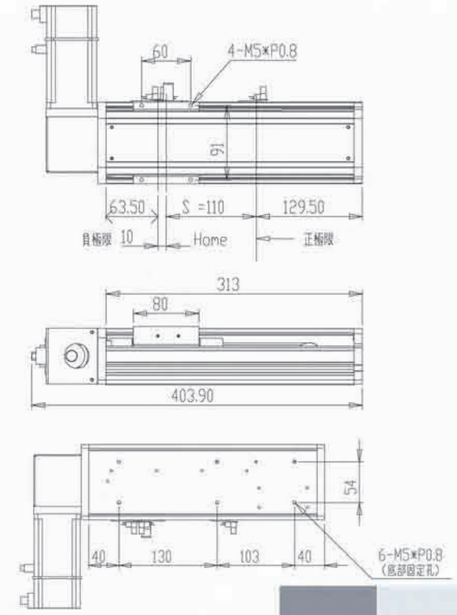


主要技术参数：

| 型号：DDHT100-（安装方式）-（额定推力）-（有效行程）-（额定速度） | | | |
|---|---|---|---|
| 标准电机功率（W） | 100 | 200 | 400 |
| 额定扭矩（N·m） | 0.32 | 0.64 | 1.3 |
| 皮带规格 | AT-5 | | |
| 皮带规格 | 15×3（导程90mm） | | |
| 重复定位精度（mm） | ±0.1 | | |
| 最高速度（mm/sec） | 4500 | | |
| 使用速度（mm/sec） | 1000/2000 | | |
| 额定推力（KN） | 0.1/0.05 | 0.2/0.1 | 0.4/0.2 |
| 有效行程（mm） | 1-1500 | | |
| 安装方式 | 垂直式 | | |

备注：安装方式V表示垂直式

例如型号DDHT100-V-0.1KN-100mm-1000mm/s，其中所配置的伺服电机是100W.

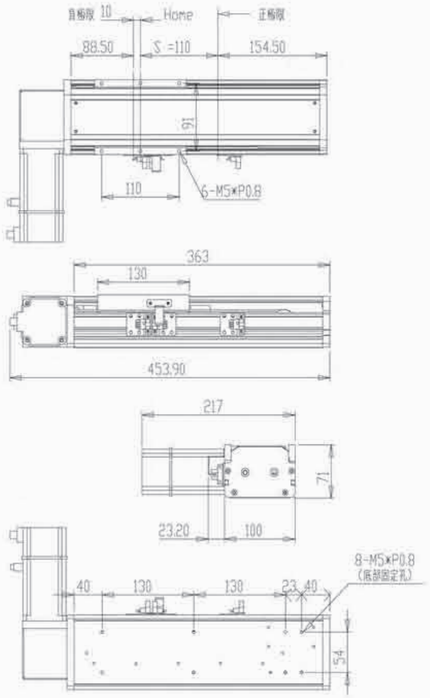


| 主要技术参数： | | | |
|---|---|---|---|
| 型号：DDHT100-（安装方式）-（额定推力）-（有效行程）-（额定速度） | | | |
| 标准电机功率（W） | 100 | 200 | 400 |
| 额定扭矩（N·m） | 0.32 | 0.64 | 1.3 |
| 皮带规格 | AT-5 | | |
| 皮带规格 | 15×3（导程90mm） | | |
| 重复定位精度（mm） | ±0.1 | | |
| 最高速度（mm/sec） | 4500 | | |
| 使用速度（mm/sec） | 1000/2000 | | |
| 额定推力（KN） | 0.1/0.05 | 0.2/0.1 | 0.4/0.2 |
| 有效行程（mm） | 1-1500 | | |
| 安装方式 | 垂直式 | | |

备注：安装方式V表示垂直式

例如型号DDHT100-V-0.1KN-100mm-1000mm/s，其中所配置的伺服电机是100W.

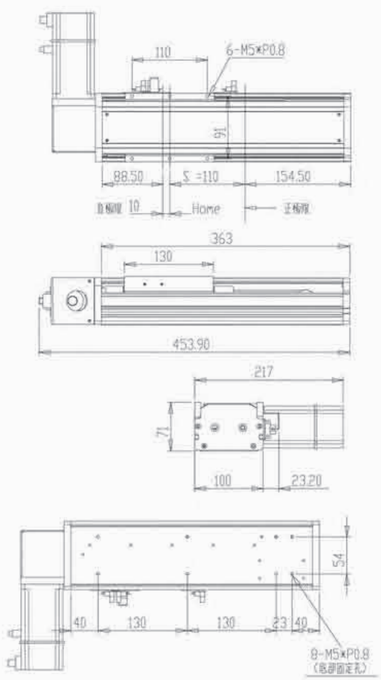


| 主要技术参数： | | | |
|---|---|---|---|
| 型号：DDHT100-（安装方式）-（额定推力）-（有效行程）-（额定速度） | | | |
| 标准电机功率（W） | 100 | 200 | 400 |
| 额定扭矩（N·m） | 0.32 | 0.64 | 1.3 |
| 皮带规格 | AT-5 | | |
| 皮带规格 | 15×3（导程90mm） | | |
| 重复定位精度（mm） | ±0.1 | | |
| 最高速度（mm/sec） | 4500 | | |
| 使用速度（mm/sec） | 1000/2000 | | |
| 额定推力（KN） | 0.1/0.05 | 0.2/0.1 | 0.4/0.2 |
| 有效行程（mm） | 1-1500 | | |
| 安装方式 | 垂直式 | | |

备注：安装方式V表示垂直式

例如型号DDHT100-V-0.1KN-100mm-1000mm/s，其中所配置的伺服电机是100W.

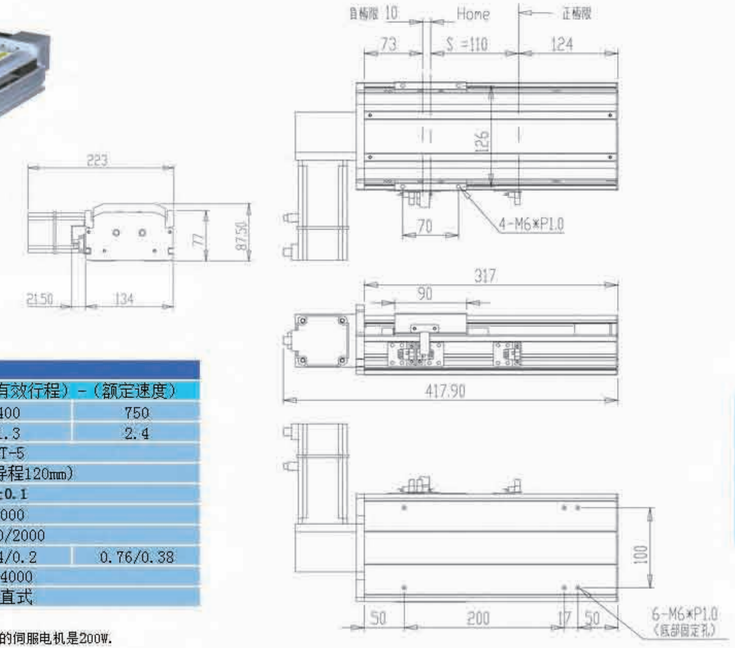


| 主要技术参数： | | | |
|---|---|---|---|
| 型号：DDHT134-（安装方式）-（额定推力）-（有效行程）-（额定速度） | | | |
| 标准电机功率（W） | 200 | 400 | 750 |
| 额定扭矩（N·m） | 0.64 | 1.3 | 2.4 |
| 皮带规格 | AT-5 | | |
| 皮带规格 | 25×5（导程120mm） | | |
| 重复定位精度（mm） | ±0.1 | | |
| 最高速度（mm/sec） | 6000 | | |
| 使用速度（mm/sec） | 1000/2000 | | |
| 额定推力（KN） | 0.2/0.1 | 0.4/0.2 | 0.76/0.38 |
| 有效行程（mm） | 1-4000 | | |
| 安装方式 | 垂直式 | | |

备注：安装方式V表示垂直式

例如型号DDHT134-V-0.2KN-100mm-1000mm/s，其中所配置的伺服电机是200W.

皮带传动型

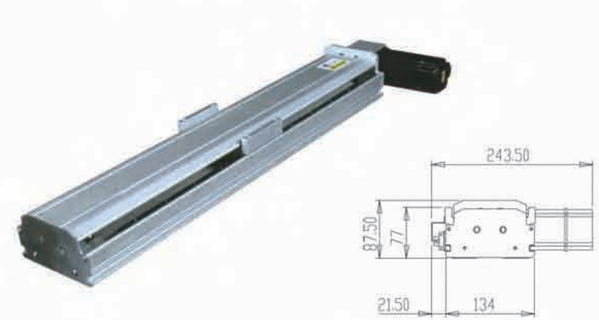

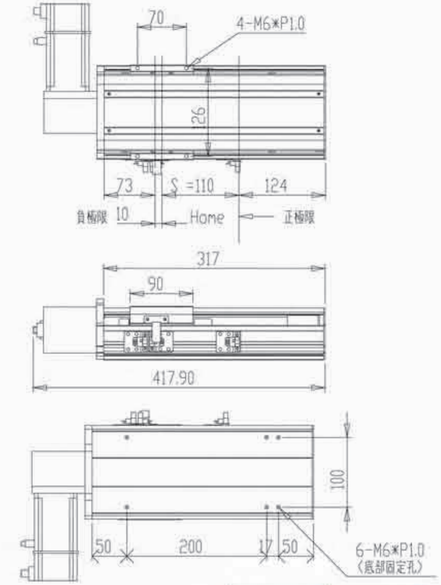


| 主要技术参数： | | | |
|---|---|---|---|
| 型号：DDHT134-（安装方式）-（额定推力）-（有效行程）-（额定速度） | | | |
| 标准电机功率（W） | 200 | 400 | 750 |
| 额定扭矩（N·m） | 0.64 | 1.3 | 2.4 |
| 皮带规格 | AT-5 | | |
| 皮带规格 | 25×5（导程120mm） | | |
| 重复定位精度（mm） | ±0.1 | | |
| 最高速度（mm/sec） | 6000 | | |
| 使用速度（mm/sec） | 1000/2000 | | |
| 额定推力（KN） | 0.2/0.1 | 0.4/0.2 | 0.76/0.38 |
| 有效行程（mm） | 1-4000 | | |
| 安装方式 | 垂直式 | | |

备注：安装方式V表示垂直式

例如型号DDHT134-V-0.2KN-100mm-1000mm/s，其中所配置的伺服电机是200W.

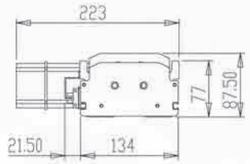


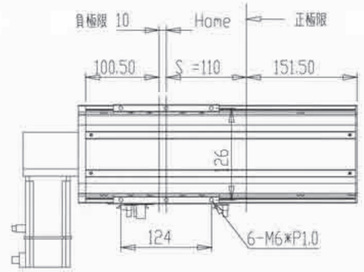


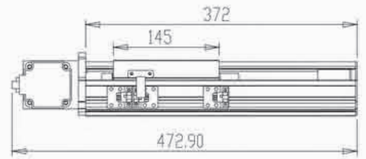


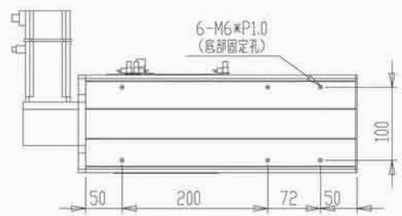


| 主要技术参数： | | | |
|---|---|---|---|
| 型号：DDHT134-（安装方式）-（额定推力）-（有效行程）-（额定速度） | | | |
| 标准电机功率（W） | 200 | 400 | 750 |
| 额定扭矩（N·m） | 0.64 | 1.3 | 2.4 |
| 皮带规格 | AT-5 | | |
| 皮带规格 | 25×5（导程120mm） | | |
| 重复定位精度（mm） | ±0.1 | | |
| 最高速度（mm/sec） | 6000 | | |
| 使用速度（mm/sec） | 1000/2000 | | |
| 额定推力（KN） | 0.2/0.1 | 0.4/0.2 | 0.76/0.38 |
| 有效行程（mm） | 1-4000 | | |
| 安装方式 | 垂直式 | | |

备注：安装方式V表示垂直式

例如型号DDHT134-V-0.2KN-100mm-1000mm/s，其中所配置的伺服电机是200W.

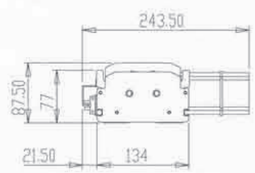


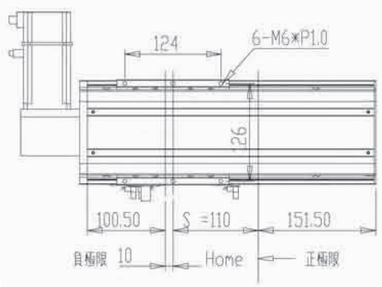


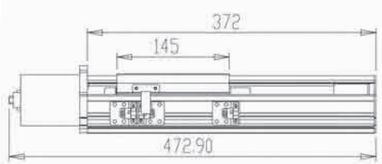


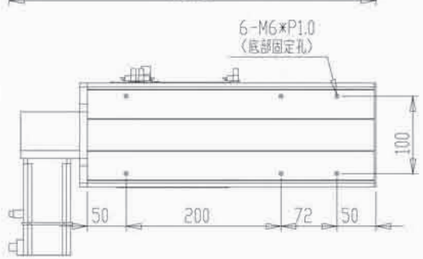


| 主要技术参数： | | | |
|---|---|---|---|
| 型号：DDHT134-（安装方式）-（额定推力）-（有效行程）-（额定速度） | | | |
| 标准电机功率（W） | 200 | 400 | 750 |
| 额定扭矩（N·m） | 0.64 | 1.3 | 2.4 |
| 皮带规格 | AT-5 | | |
| 皮带规格 | 25×5（导程120mm） | | |
| 重复定位精度（mm） | ±0.1 | | |
| 最高速度（mm/sec） | 6000 | | |
| 使用速度（mm/sec） | 1000/2000 | | |
| 额定推力（KN） | 0.2/0.1 | 0.4/0.2 | 0.76/0.38 |
| 有效行程（mm） | 1-4000 | | |
| 安装方式 | 垂直式 | | |

备注：安装方式V表示垂直式

例如型号DDHT134-V-0.2KN-100mm-1000mm/s，其中所配置的伺服电机是200W.

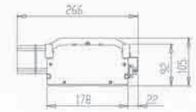


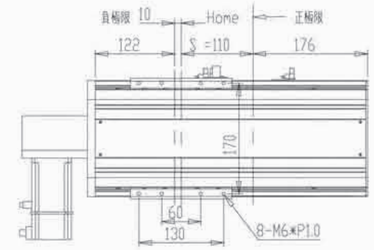


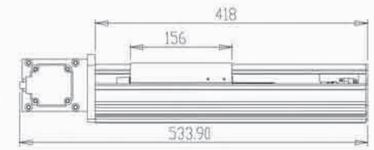


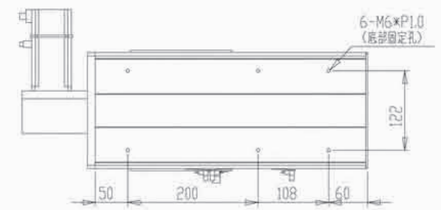


| 主要技术参数： | | |
|---|---|---|
| 型号：DDHT178-（安装方式）-（额定推力）-（有效行程）-（额定速度） | | |
| 标准电机功率（W） | 400 | 750 |
| 额定扭矩（N·m） | 1.3 | 2.4 |
| 皮带规格 | AT-5 | |
| 皮带规格 | 30×5（导程120mm） | |
| 重复定位精度（mm） | ±0.1 | |
| 最高速度（mm/sec） | 6000 | |
| 使用速度（mm/sec） | 1000/2000 | |
| 额定推力（KN） | 0.4/0.2 | 0.76/0.38 |
| 有效行程（mm） | 1-3500 | |
| 安装方式 | 垂直式 | |

备注：安装方式V表示垂直式

例如型号DDHT178-V-0.4KN-100mm-1000mm/s，其中所配置的伺服电机是400W.

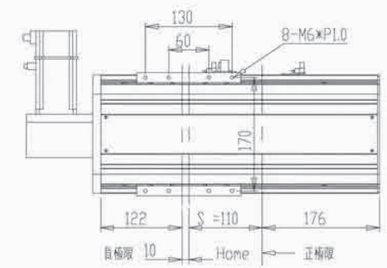


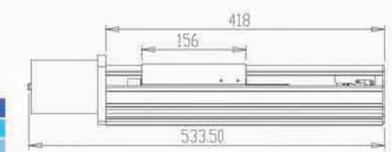


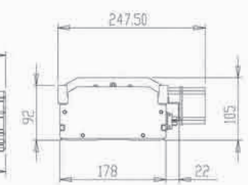


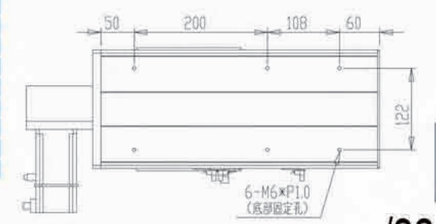


| 主要技术参数： | | |
|---|---|---|
| 型号：DDHT178-（安装方式）-（额定推力）-（有效行程）-（额定速度） | | |
| 标准电机功率（W） | 400 | 750 |
| 额定扭矩（N·m） | 1.3 | 2.4 |
| 皮带规格 | AT-5 | |
| 皮带规格 | 30×5（导程120mm） | |
| 重复定位精度（mm） | ±0.1 | |
| 最高速度（mm/sec） | 6000 | |
| 使用速度（mm/sec） | 1000/2000 | |
| 额定推力（KN） | 0.4/0.2 | 0.76/0.38 |
| 有效行程（mm） | 1-3500 | |
| 安装方式 | 垂直式 | |

备注：安装方式V表示垂直式

例如型号DDHT178-V-0.4KN-100mm-1000mm/s，其中所配置的伺服电机是400W.

| 主要技术参数： | | | |
|---|---|---|---|
| 型号：DDHT70-（安装方式）-（额定推力）-（有效行程）-（额定速度） | | | |
| 标准电机功率（W） | 100 | 200 | 400 |
| 额定扭矩（N·m） | 0.32 | 0.64 | 1.3 |
| 皮带规格 | AT-5 | | |
| 皮带规格 | 15×3（导程90mm） | | |
| 重复定位精度（mm） | ±0.1 | | |
| 最高速度（mm/sec） | 4500 | | |
| 使用速度（mm/sec） | 1000/2000 | | |
| 额定推力（KN） | 0.1/0.05 | 0.2/0.1 | 0.4/0.2 |
| 有效行程（mm） | 1-600 | | |
| 安装方式 | 垂直式 | | |

备注：安装方式V表示垂直式

例如型号DDHT70-V-0.1KN-100mm-1000mm/s，其中所配置的伺服电机是100W.

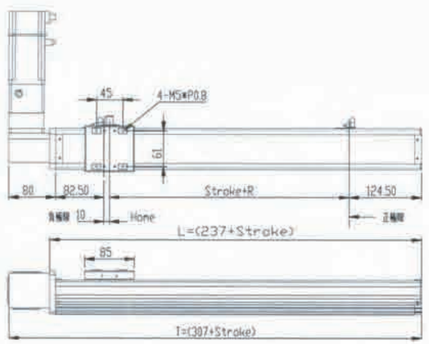


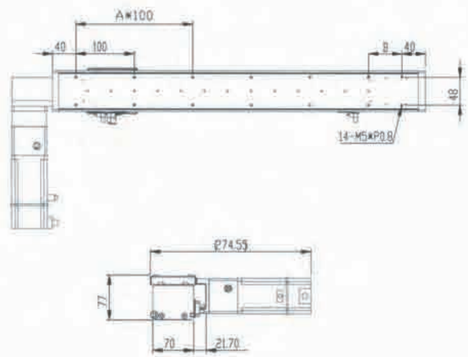

| 主要技术参数： | | | |
|---|---|---|---|
| 型号：DDHT70-（安装方式）-（额定推力）-（有效行程）-（额定速度） | | | |
| 标准电机功率（W） | 100 | 200 | 400 |
| 额定扭矩（N·m） | 0.32 | 0.64 | 1.3 |
| 皮带规格 | AT-5 | | |
| 皮带规格 | 15×3（导程90mm） | | |
| 重复定位精度（mm） | ±0.1 | | |
| 最高速度（mm/sec） | 4500 | | |
| 使用速度（mm/sec） | 1000/2000 | | |
| 额定推力（KN） | 0.1/0.05 | 0.2/0.1 | 0.4/0.2 |
| 有效行程（mm） | 1-600 | | |
| 安装方式 | 垂直式 | | |

备注：安装方式V表示垂直式

例如型号DDHT70-V-0.1KN-100mm-1000mm/s，其中所配置的伺服电机是100W.

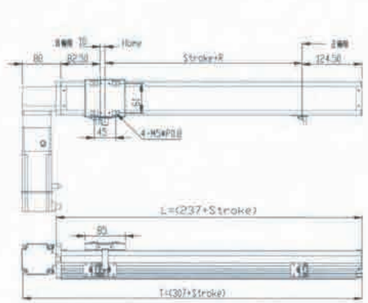


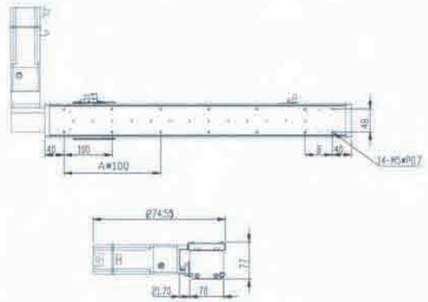




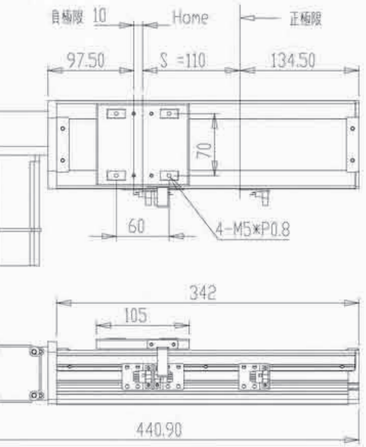

| 主要技术参数： | | | |
|---|---|---|---|
| 型号：DDHT100-（安装方式）-（额定推力）-（有效行程）-（额定速度） | | | |
| 标准电机功率（W） | 100 | 200 | 400 |
| 额定扭矩（N·m） | 0.32 | 0.64 | 1.3 |
| 皮带规格 | AT-5 | | |
| 皮带规格 | 15×3（导程90mm） | | |
| 重复定位精度（mm） | ±0.1 | | |
| 最高速度（mm/sec） | 4500 | | |
| 使用速度（mm/sec） | 1000/2000 | | |
| 额定推力（KN） | 0.1/0.05 | 0.2/0.1 | 0.4/0.2 |
| 有效行程（mm） | 1-1500 | | |
| 安装方式 | 垂直式 | | |

备注：安装方式V表示垂直式

例如型号DDHT100-V-0.1KN-100mm-1000mm/s，其中所配置的伺服电机是100W.

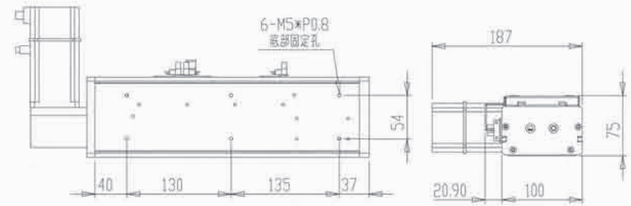


皮带传动型

| 主要技术参数： | | | |
|---|---|---|---|
| 型号：DDHT100-（安装方式）-（额定推力）-（有效行程）-（额定速度） | | | |
| 标准电机功率（W） | 100 | 200 | 400 |
| 额定扭矩（N·m） | 0.32 | 0.64 | 1.3 |
| 皮带规格 | AT-5 | | |
| 皮带规格 | 15×3（导程90mm） | | |
| 重复定位精度（mm） | ±0.1 | | |
| 最高速度（mm/sec） | 4500 | | |
| 使用速度（mm/sec） | 1000/2000 | | |
| 额定推力（KN） | 0.1/0.05 | 0.2/0.1 | 0.4/0.2 |
| 有效行程（mm） | 1-1500 | | |
| 安装方式 | 垂直式 | | |

备注：安装方式V表示垂直式

例如型号DDHT100-V-0.1KN-100mm-1000mm/s，其中所配置的伺服电机是100W.

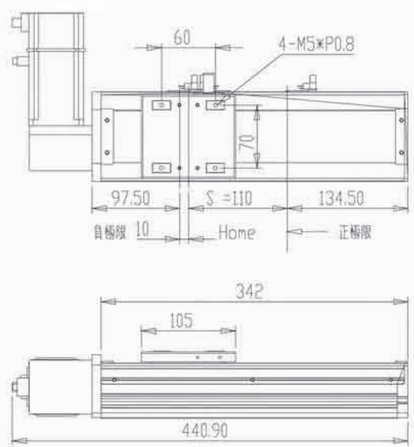


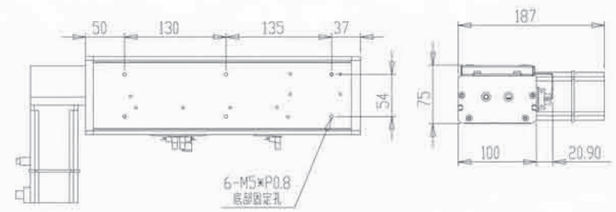

| 主要技术参数： | | | |
|---|---|---|---|
| 型号：DDHT100-（安装方式）-（额定推力）-（有效行程）-（额定速度） | | | |
| 标准电机功率（W） | 100 | 200 | 400 |
| 额定扭矩（N·m） | 0.32 | 0.64 | 1.3 |
| 皮带规格 | AT-5 | | |
| 皮带规格 | 15×3（导程90mm） | | |
| 重复定位精度（mm） | ±0.1 | | |
| 最高速度（mm/sec） | 4500 | | |
| 使用速度（mm/sec） | 1000/2000 | | |
| 额定推力（KN） | 0.1/0.05 | 0.2/0.1 | 0.4/0.2 |
| 有效行程（mm） | 1-1500 | | |
| 安装方式 | 垂直式 | | |

备注：安装方式V表示垂直式

例如型号DDHT100-V-0.1KN-100mm-1000mm/s，其中所配置的伺服电机是100W.

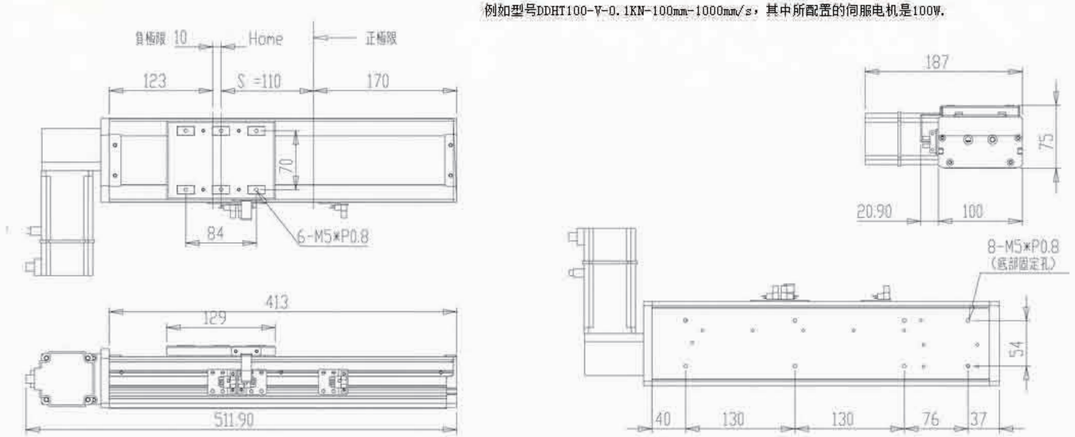

| 主要技术参数： | | | |
|---|---|---|---|
| 型号：DDHT100-（安装方式）-（额定推力）-（有效行程）-（额定速度） | | | |
| 标准电机功率（W） | 100 | 200 | 400 |
| 额定扭矩（N·m） | 0.32 | 0.64 | 1.3 |
| 皮带规格 | AT-5 | | |
| 皮带规格 | 15×3（导程90mm） | | |
| 重复定位精度（mm） | ±0.1 | | |
| 最高速度（mm/sec） | 4500 | | |
| 使用速度（mm/sec） | 1000/2000 | | |
| 额定推力（KN） | 0.1/0.05 | 0.2/0.1 | 0.4/0.2 |
| 有效行程（mm） | 1-1500 | | |
| 安装方式 | 垂直式 | | |

备注：安装方式V表示垂直式

例如型号DDHT100-V-0.1KN-100mm-1000mm/s，其中所配置的伺服电机是100W.

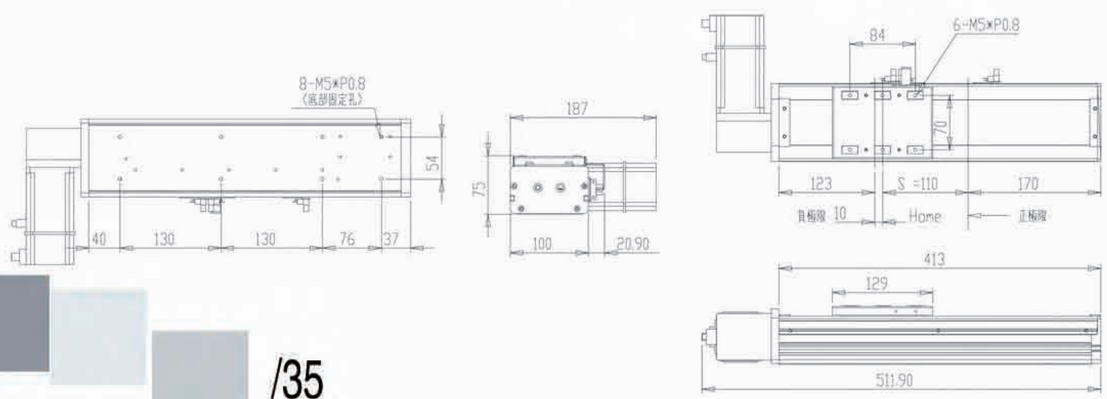

| 主要技术参数： | | | |
|---|---|---|---|
| 型号：DDHT134-（安装方式）-（额定推力）-（有效行程）-（额定速度） | | | |
| 标准电机功率（W） | 200 | 400 | 750 |
| 额定扭矩（N·m） | 0.64 | 1.3 | 2.4 |
| 皮带规格 | AT-5 | | |
| 皮带规格 | 25×3（导程120mm） | | |
| 重复定位精度（mm） | ±0.1 | | |
| 最高速度（mm/sec） | 6000 | | |
| 使用速度（mm/sec） | 1000/2000 | | |
| 额定推力（KN） | 0.2/0.1 | 0.4/0.2 | 0.76/0.38 |
| 有效行程（mm） | 1-4000 | | |
| 安装方式 | 垂直式 | | |

备注：安装方式V表示垂直式

例如型号DDHT134-V-0.2KN-100mm-1000mm/s，其中所配置的伺服电机是200W.

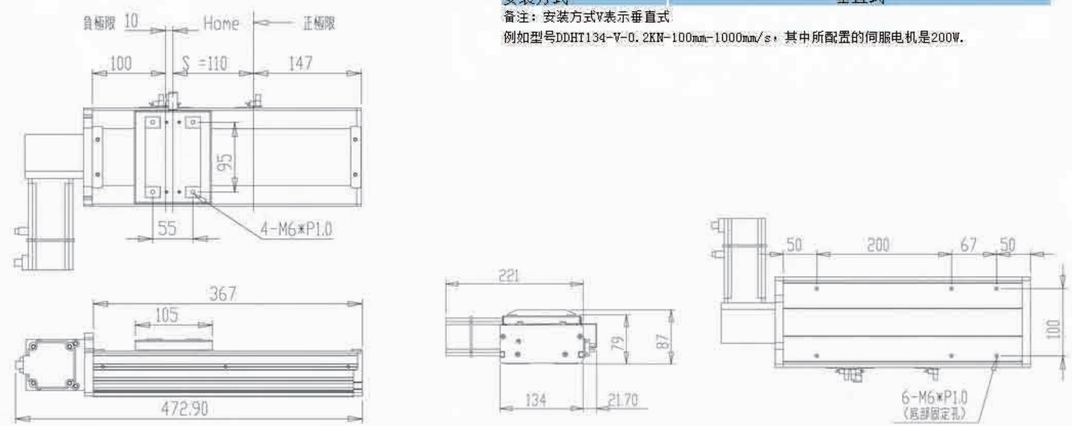


皮带传动型

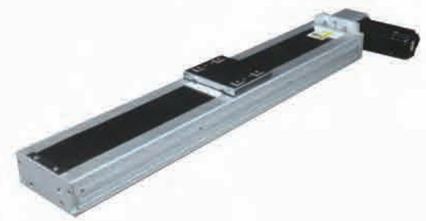

| 主要技术参数： | | | |
|---|---|---|---|
| 型号：DDHT134-（安装方式）-（额定推力）-（有效行程）-（额定速度） | | | |
| 标准电机功率（W） | 200 | 400 | 750 |
| 额定扭矩（N·m） | 0.64 | 1.3 | 2.4 |
| 皮带规格 | AT-5 | | |
| 皮带规格 | 25×3（导程120mm） | | |
| 重复定位精度（mm） | ±0.1 | | |
| 最高速度（mm/sec） | 6000 | | |
| 使用速度（mm/sec） | 1000/2000 | | |
| 额定推力（KN） | 0.2/0.1 | 0.4/0.2 | 0.76/0.38 |
| 有效行程（mm） | 1-4000 | | |
| 安装方式 | 垂直式 | | |

备注：安装方式V表示垂直式

例如型号DDHT134-V-0.2KN-100mm-1000mm/s，其中所配置的伺服电机是200W.

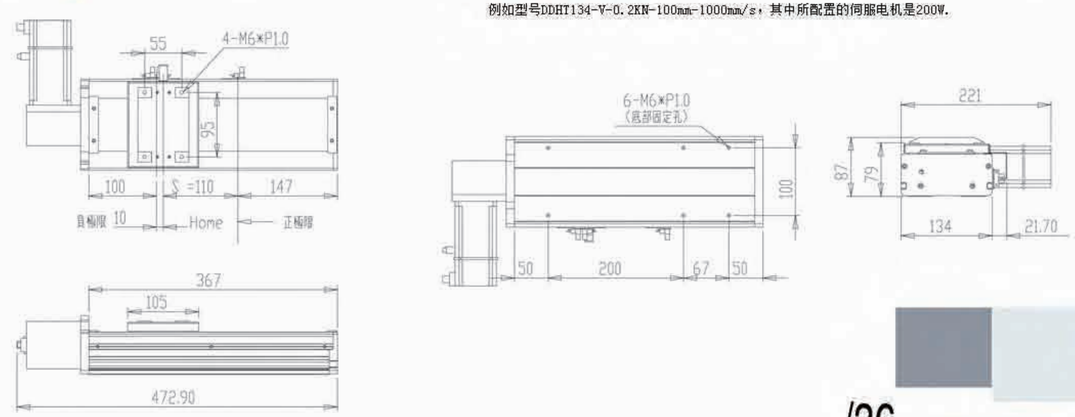

| 主要技术参数： | | | |
|---|---|---|---|
| 型号：DDHT134-（安装方式）-（额定推力）-（有效行程）-（额定速度） | | | |
| 标准电机功率（W） | 200 | 400 | 750 |
| 额定扭矩（N·m） | 0.64 | 1.3 | 2.4 |
| 皮带规格 | AT-5 | | |
| 皮带规格 | 25×5（导程120mm） | | |
| 重复定位精度（mm） | ±0.1 | | |
| 最高速度（mm/sec） | 6000 | | |
| 使用速度（mm/sec） | 1000/2000 | | |
| 额定推力（KN） | 0.2/0.1 | 0.4/0.2 | 0.76/0.38 |
| 有效行程（mm） | 1-4000 | | |
| 安装方式 | 垂直式 | | |

备注：安装方式V表示垂直式

例如型号DDHT134-V-0.2KN-100mm-1000mm/s，其中所配置的伺服电机是200W.

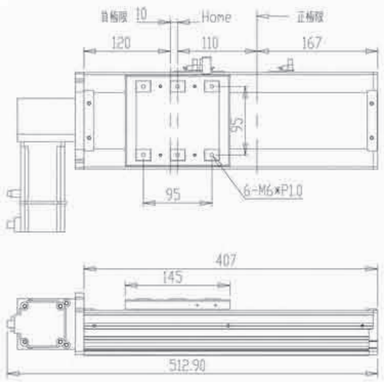


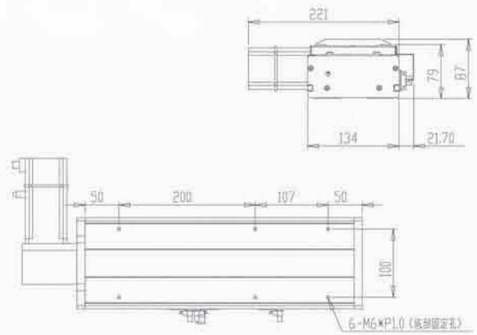


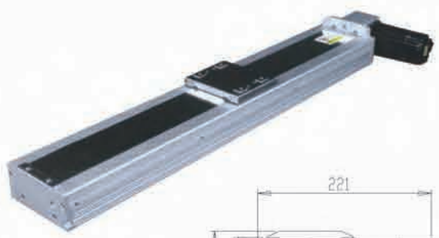

| 主要技术参数： | | | |
|---|---|---|---|
| 型号：DDHT134-（安装方式）-（额定推力）-（有效行程）-（额定速度） | | | |
| 标准电机功率（W） | 200 | 400 | 750 |
| 额定扭矩（N·m） | 0.64 | 1.3 | 2.4 |
| 皮带规格 | AT-5 | | |
| 皮带规格 | 25×5（导程120mm） | | |
| 重复定位精度（mm） | ±0.1 | | |
| 最高速度（mm/sec） | 6000 | | |
| 使用速度（mm/sec） | 1000/2000 | | |
| 额定推力（KN） | 0.2/0.1 | 0.4/0.2 | 0.76/0.38 |
| 有效行程（mm） | 1-4000 | | |
| 安装方式 | 垂直式 | | |

备注：安装方式V表示垂直式

例如型号DDHT134-V-0.2KN-100mm-1000mm/s，其中所配置的伺服电机是200W.

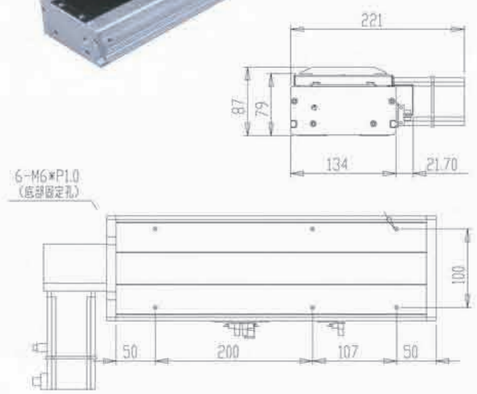


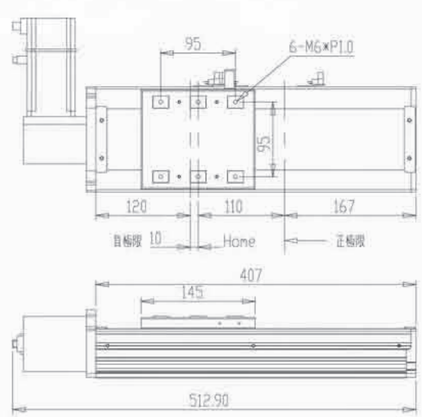

| 主要技术参数： | | |
|---|---|---|
| 型号：DDHT178-（安装方式）-（额定推力）-（有效行程）-（额定速度） | | |
| 标准电机功率（W） | 400 | 750 |
| 额定扭矩（N·m） | 1.3 | 2.4 |
| 皮带规格 | AT-5 | |
| 皮带规格 | 30×5（导程120mm） | |
| 重复定位精度（mm） | ±0.1 | |
| 最高速度（mm/sec） | 6000 | |
| 使用速度（mm/sec） | 1000/2000 | |
| 额定推力（KN） | 0.4/0.2 | 0.76/0.38 |
| 有效行程（mm） | 1-2000 | |
| 安装方式 | 垂直式 | |

备注：安装方式V表示垂直式

例如型号DDHT178-V-0.4KN-100mm-1000mm/s，其中所配置的伺服电机是400W.

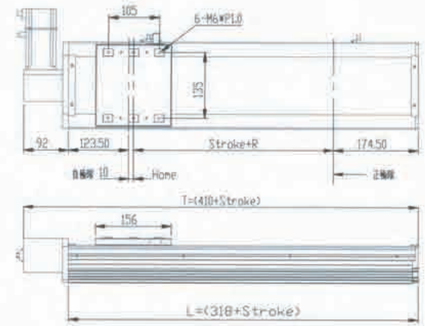


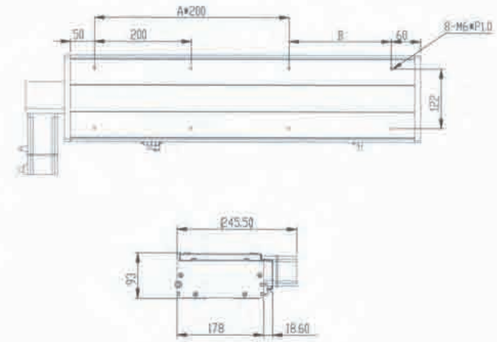


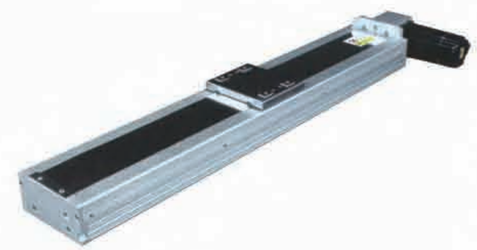

| 主要技术参数： | | |
|---|---|---|
| 型号：DDHT178-（安装方式）-（额定推力）-（有效行程）-（额定速度） | | |
| 标准电机功率（W） | 400 | 750 |
| 额定扭矩（N·m） | 1.3 | 2.4 |
| 皮带规格 | AT-5 | |
| 皮带规格 | 30×5（导程120mm） | |
| 重复定位精度（mm） | ±0.1 | |
| 最高速度（mm/sec） | 6000 | |
| 使用速度（mm/sec） | 1000/2000 | |
| 额定推力（KN） | 0.4/0.2 | 0.76/0.38 |
| 有效行程（mm） | 1-2000 | |
| 安装方式 | 垂直式 | |

备注：安装方式V表示垂直式

例如型号DDHT178-V-0.4KN-100mm-1000mm/s，其中所配置的伺服电机是400W.

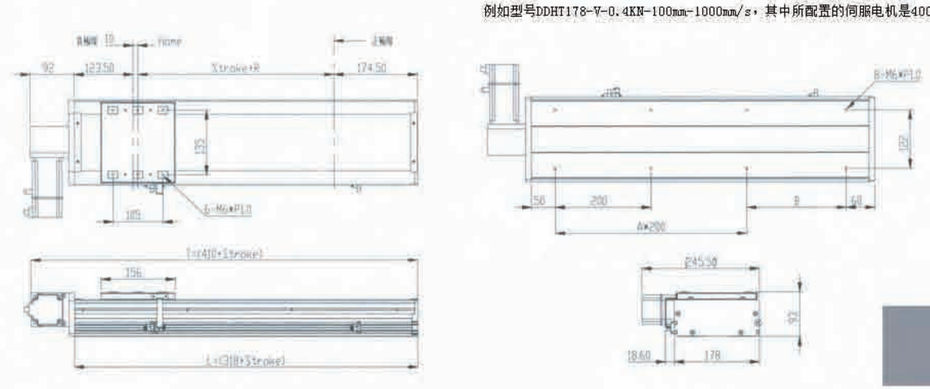


皮带传动型

KTEAI电动滑台

联系人：张先生

业务联系QQ：2663365928

联系电话：13428072564